ALLURE　　1944600J

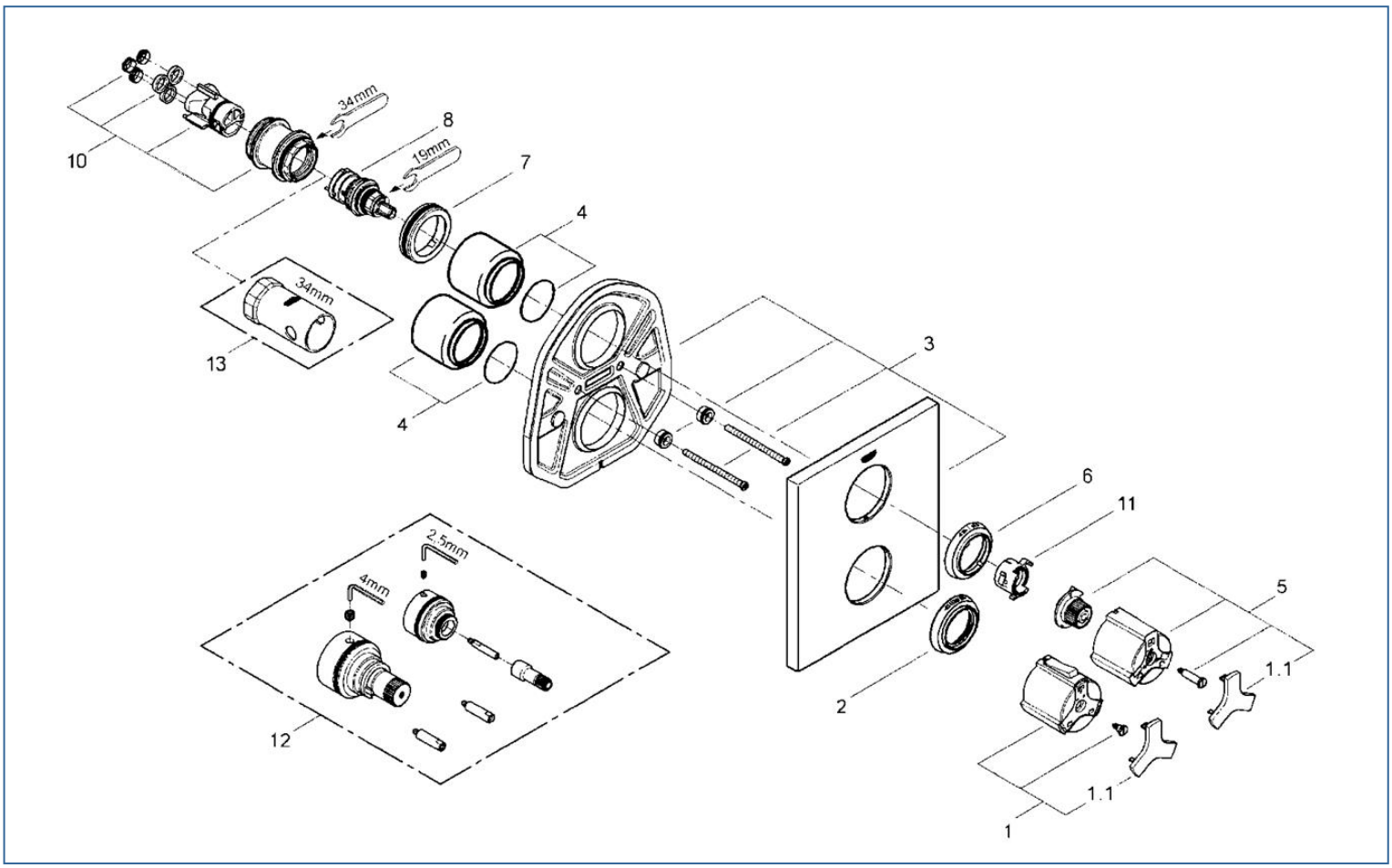

図番	名称		品番
1	ｱﾘｭｰﾙ埋込用ﾊﾝﾄﾞﾙ		47786000
1.1	ｱﾘｭｰﾙﾊﾝﾄﾞﾙ部ｷｬｯﾌﾟ(2個入り)		0635600M
2	1924100J用温度表示ﾘﾝｸﾞ38C	※	10812040
3	19446用化粧ﾌﾟﾚｰﾄ	※	47785000
4	19255用化粧ﾘﾝｸﾞ		廃番
	0354003119255用化粧Oﾘﾝｸﾞ	※	03540000
5	ｱﾘｭｰﾙ開閉切替ﾊﾝﾄﾞﾙ		47793000
6	ｱﾘｭｰﾙ開閉切替ﾘﾝｸﾞ	※	10408040

図番	名称		品番
7	1935900J用開閉切換ｶﾗｰ	※	10258031
	35089･35121(19番)用Oﾘﾝｸﾞ		00444000
8	アクアディマー		47364000
10	埋込部&ｱｸｱﾃﾞｨﾏｰ部接続ｱﾀﾞﾌﾟﾀｰ		12701001
11	19253用開閉切換ﾗﾁｪｯﾄ		10089000
12	19403用ｴｸｽﾃﾝｼｮﾝ		47781000
13	34213用ｻｰﾓ工具		19332000

注1)※印は受注発注品となります。
　2)ご発注時に品切れの部品は、ドイツ本国の在庫状況により受注後1～2ヶ月後の納入になる場合もあります。