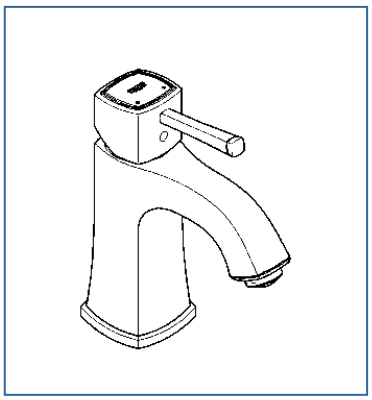

GRANDERA

2331000J

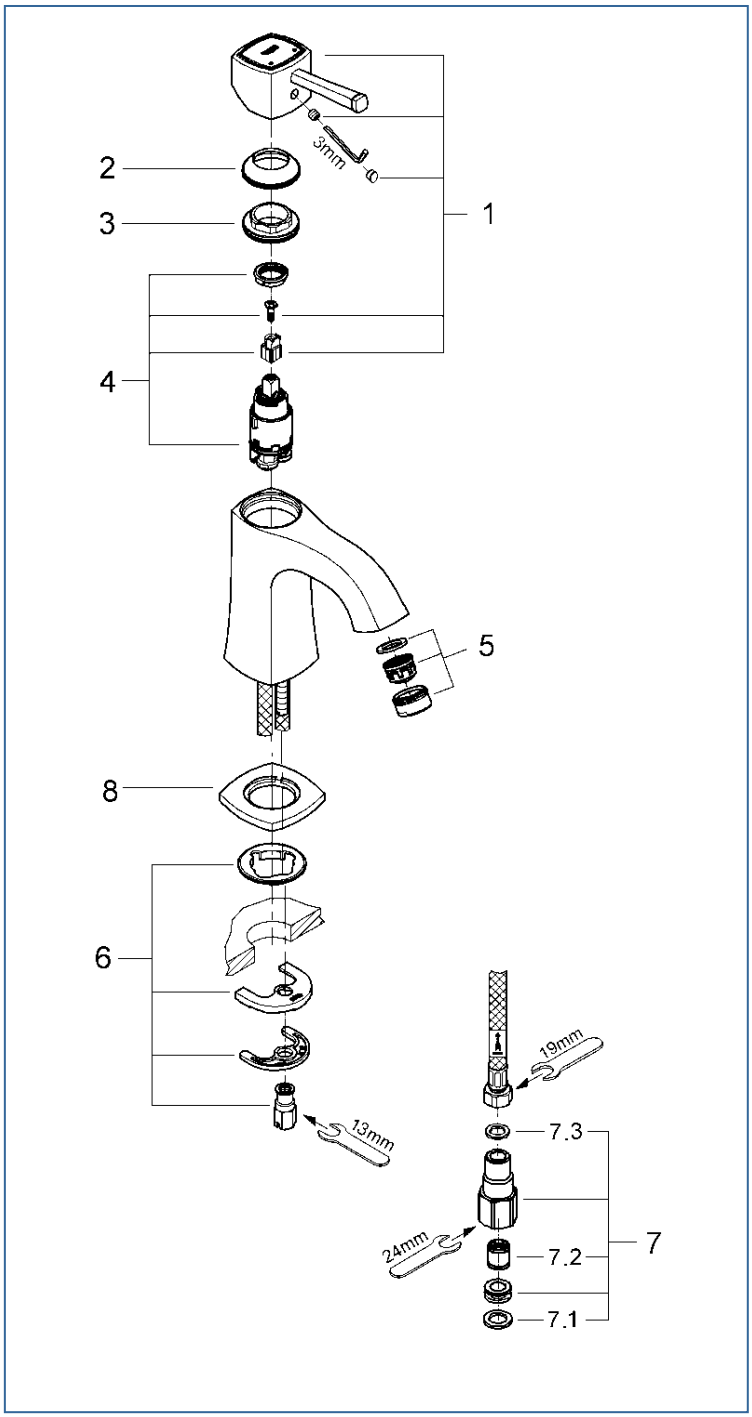

図番	名称	品番
1	ｸﾞﾗﾝﾃﾞﾚﾊﾞｰｸﾛｰﾑ	46836000
2	化粧カバー	※ 400832038
3	ｶｰﾄﾘｯｼﾞ止ナット	46715000
4	32251用ｾﾗﾐｯｸｶｰﾄﾘｯｼﾞ	46580000
5	ｴｱﾚｰﾀｰ(定流量弁付)	46837000
6	20180用吐水本体締付ｾｯﾄ	46671000
7	接続ｱﾀﾞﾌﾟﾀｰ1/2″ﾌﾚｷ管用(12072N002個ｾｯﾄ)	JP010800
7.1	1/2″スーパーパッキン	FP-01
7.2	逆止弁15MM	DW15
7.3	3/8″用スーパーパッキン	FP-10
8	化粧プレート 40 4046 038	廃番

注1)※印は受注発注品となります。
2)ご発注時に品切れの部品は、ドイツ本国の在庫状況により受注後1～2ヶ月後の納入になる場合もあります。