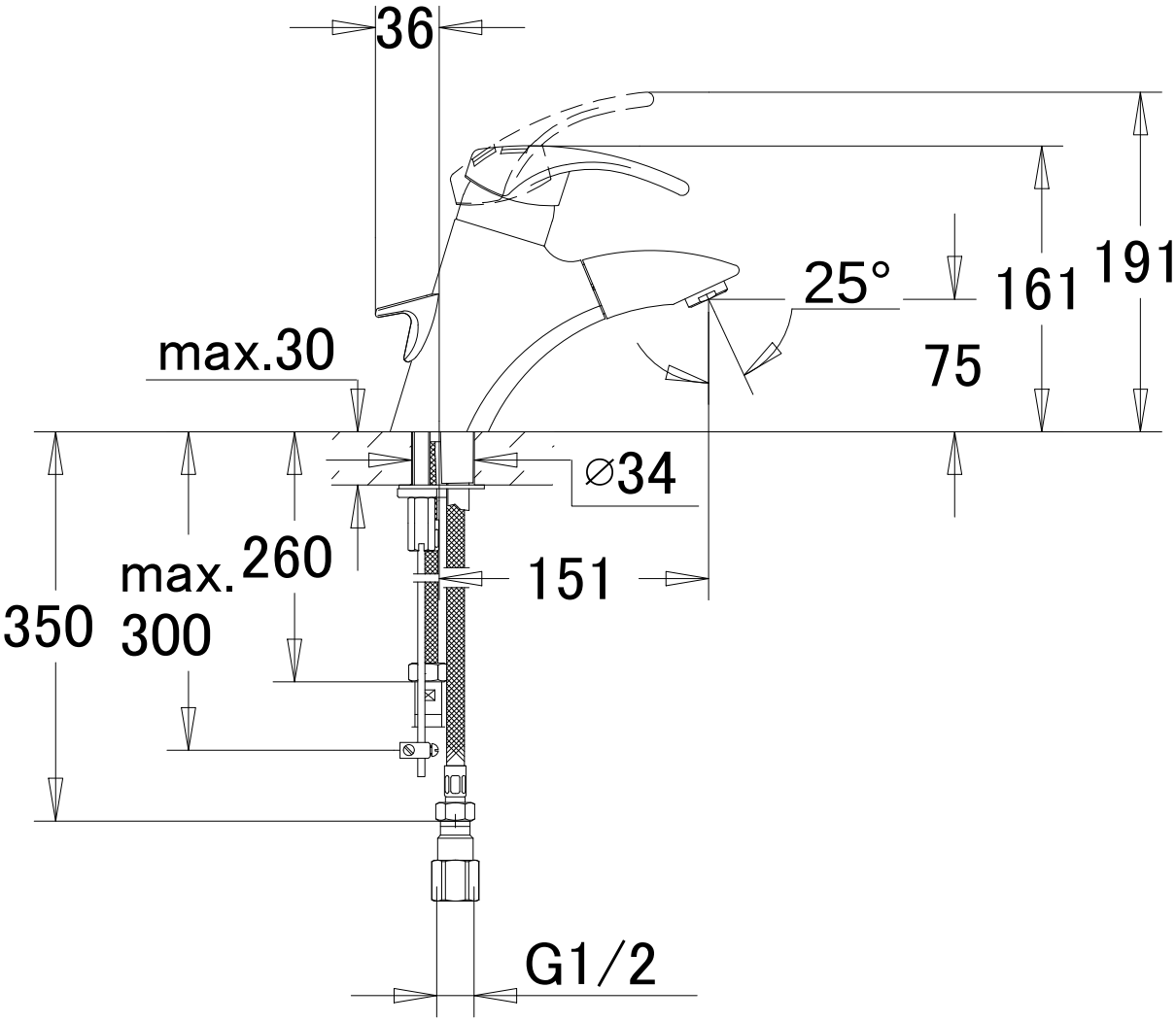

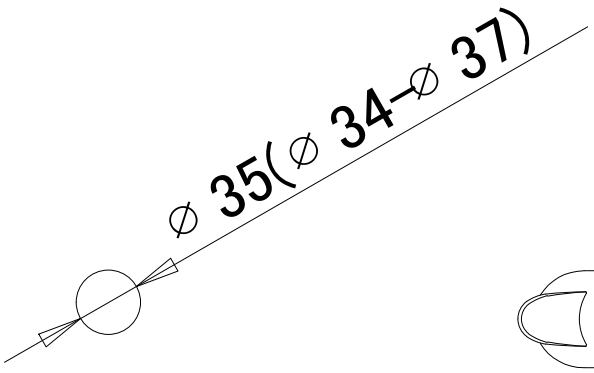

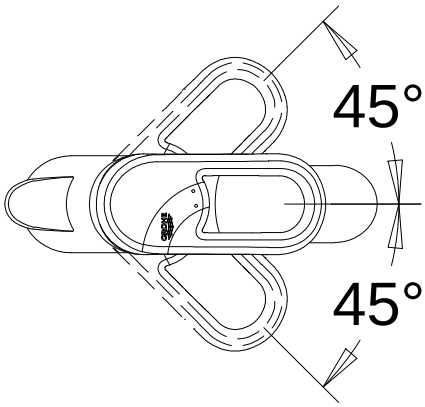

Masstab	And.-Mitt.	J2002							
1:4	Datum	01.09.20							
	Name	S.m							
	Gepruft								

Dateiformat		Prod.-Nr. und Varianten					33.111
Raster	Vektor						
	X						