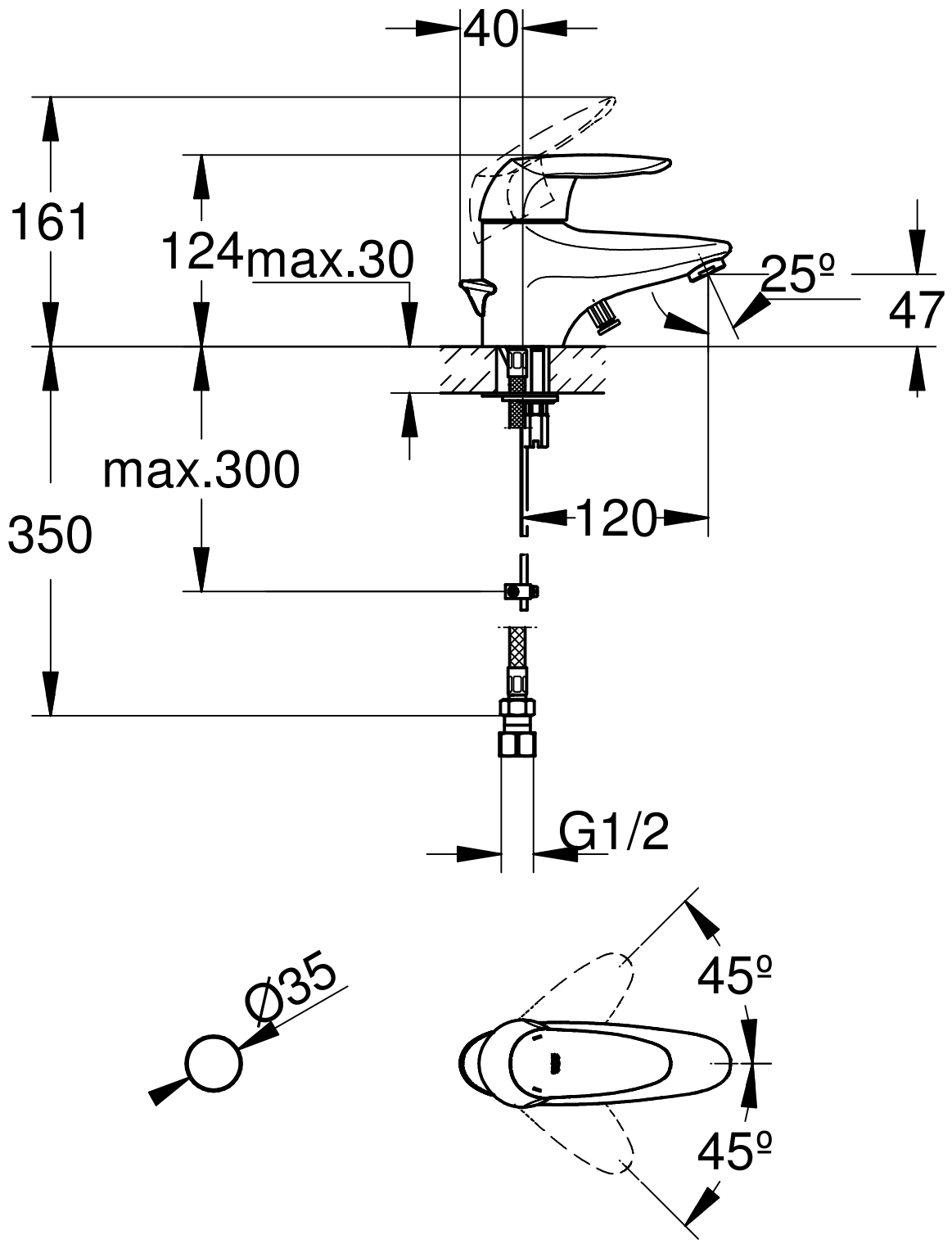

MaBstad	Änd.-Mitt.	J2000							
1:4	Datum	00.01.20							
	Name	S.m							
	GeprÜft								

Dateiformat							
Raster	Vektor	Prod.-Nr. und Varianten	EURODISC				32.900
	X						