ATRIO **1906930J**

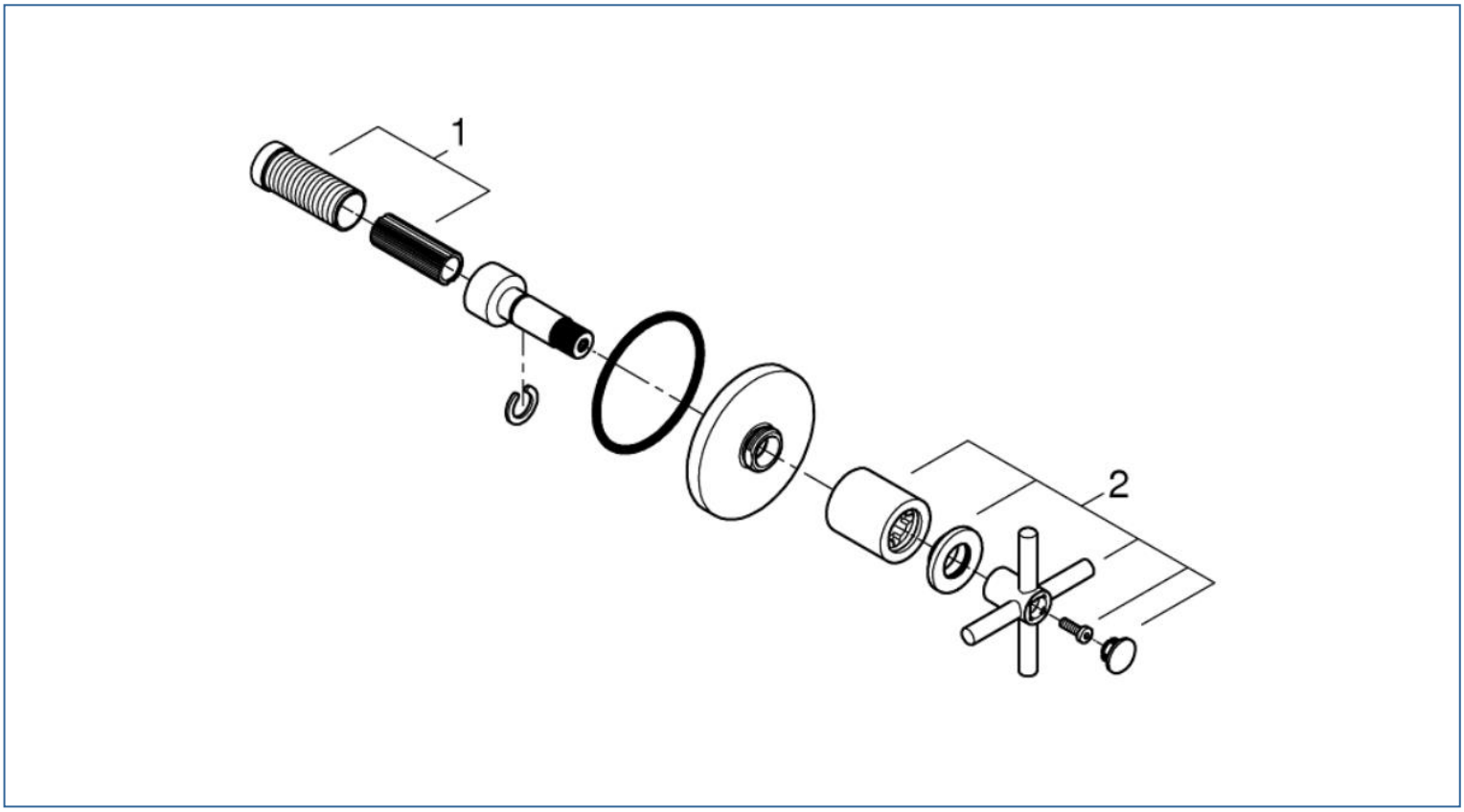

図番	名称	品番
1	19444用ｽﾋﾟﾝﾄﾞﾙｾｯﾄ	45988000
2	アトリオ2018ハンドル1セット	18026003

.
.
.

注1)※印は受注発注品となります。
2)ご発注時に品切れの部品は、ドイツ本国の在庫状況により受注後1～2ヶ月後の納入になる場合もあります。