Allure **1933400J**

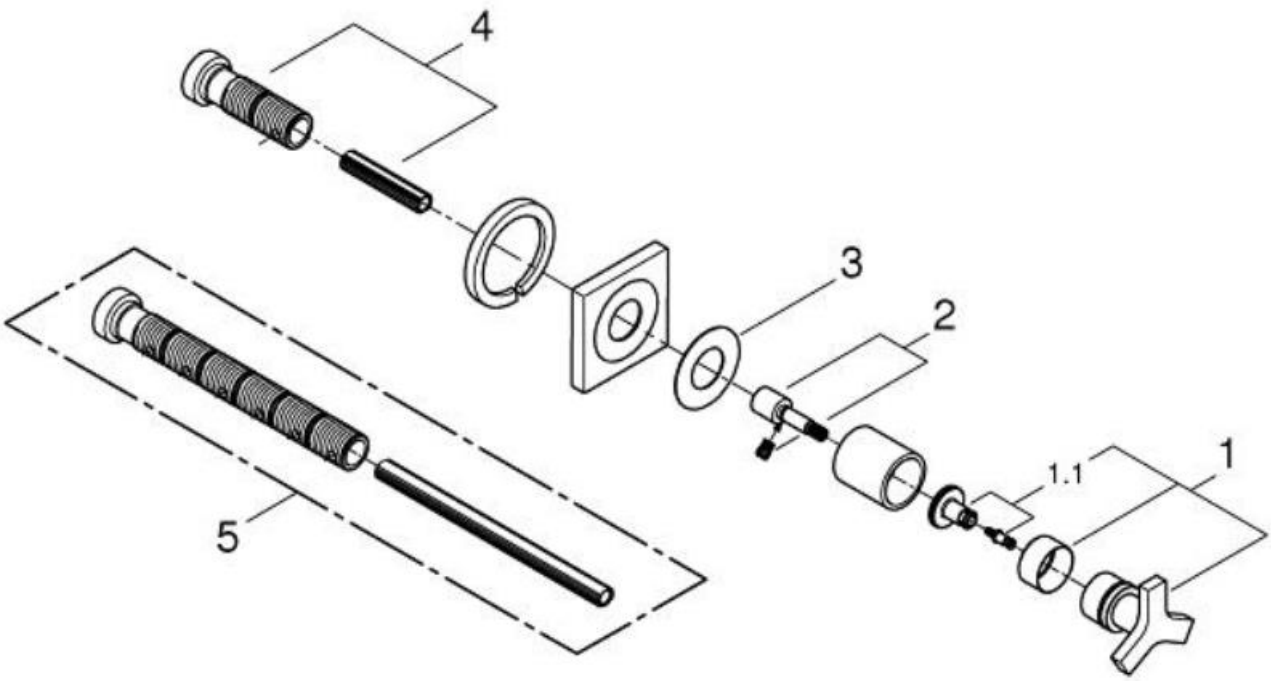

図番	名称	品番
1	アリュールハンドル	設定なし
1.1	ATRIOハンドルインサート	45605000
2	ATRIO埋込バルブ用スピンドル	45607000
3	ワッシャー	※ 48046000
4	埋込バルブ接続スピン	45202000
5	ATRIO19069用エクステンション	45203000

注1)※印は受注発注品となります。
2)ご発注時に品切れの部品は、ドイツ本国の在庫状況により受注後1～2ヶ月後の納入になる場合もあります。