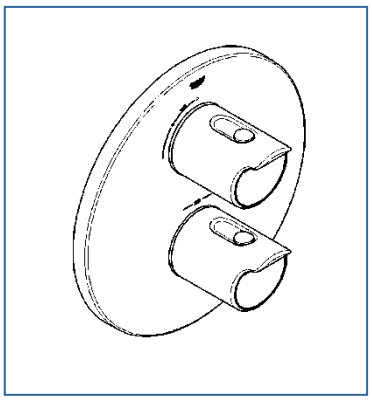

GROHTHERM 2000 1935410J

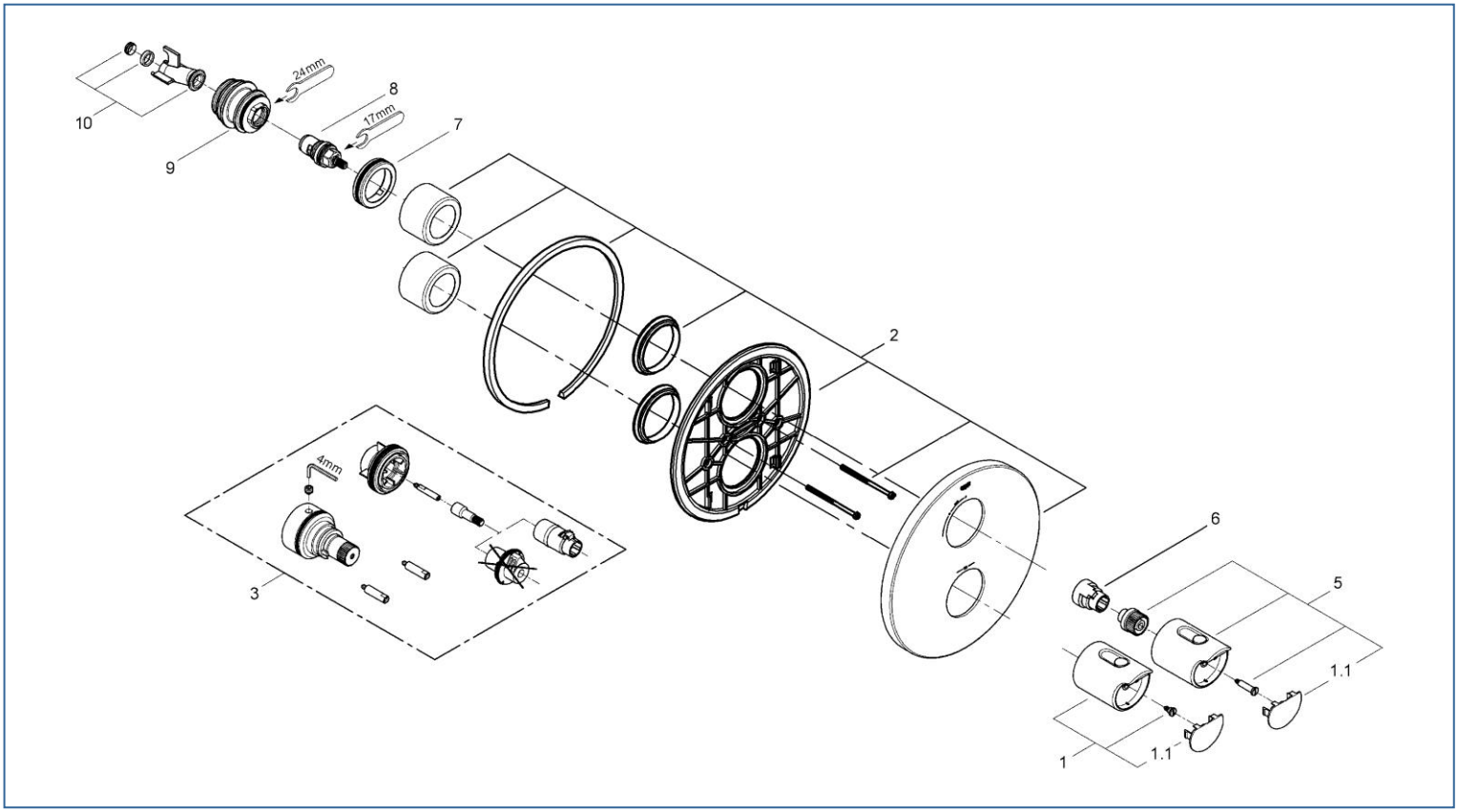

図番	名称	品番
1	1935410J用開閉ﾊﾝﾄﾞﾙ	47920000
1.1	1924310J用ｷｬｯﾌﾟ(2個入り)	4791900M
2	19468用化粧ﾌﾟﾚｰﾄ	47810000
3	19402用ｴｸｽﾃﾝｼｮﾝ	廃番
4(2.1)	TENSO19060用化粧ﾘﾝｸﾞ	08239000
5	1935410J用開閉ﾊﾝﾄﾞﾙ	47920000

図番	名称	品番
6	節水ｽﾄｯﾊﾟｰ	10093000
7	1935900J用開閉切換ｶﾗｰ	10258031
	35089・35121(19番)用Oﾘﾝｸﾞ	00444000
8	セラミックヘッドパーツ(サイズ1/2"・180° 左回転開栓)	45648000
9	開閉固定ナット	廃番
10	開閉切替便座	廃番
11	34213用サーモ工具	19332000

注1)※印は受注発注品となります。
2)ご発注時に品切れの部品は、ドイツ本国の在庫状況により受注後1～2ヶ月後の納入になる場合もあります。