GROHTHERM 3000　　1935800J

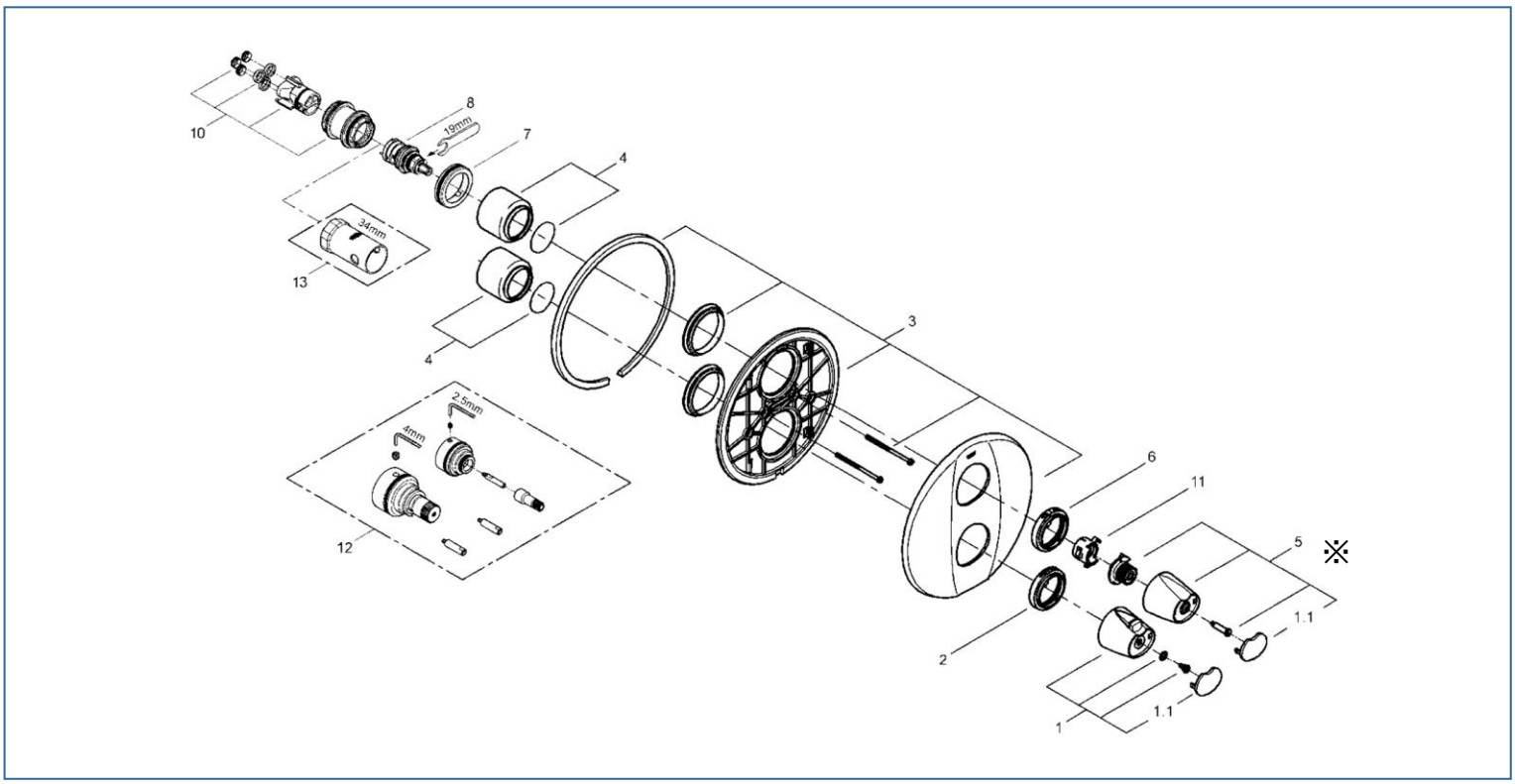

図番	名称	品番
1	ｸﾞﾛｰｻｰﾓ3000ﾊﾝﾄﾞﾙ	47755000
2	1922500J用温度表示ﾘﾝｸﾞ38C	廃番
3	1925319255用化粧ﾌﾟﾚｰﾄ	廃番
4	19255用化粧ﾘﾝｸﾞ	廃番
	0354003119255用化粧Oﾘﾝｸﾞ	※ 03540000
5	ｸﾞﾛｰｻｰﾓ3000ﾊﾝﾄﾞﾙ	廃番
6	19253用開閉切換表示ﾘﾝｸﾞ	廃番
7	1935900J用開閉切換ｶﾗｰ	※ 10258031
	35089・35121(19番)用Oﾘﾝｸﾞ	00444000
8	アクアディマー	47364000
11	埋込部&ｱｸｱﾃﾞｨﾏｰ部接続ｱﾀﾞﾌﾟﾀｰ	12701001
11	19253用開閉切換ﾗﾁｪｯﾄ	10089000
12	19403用ｴｸｽﾃﾝｼｮﾝ	47781000
13	34213用ｻｰﾓ工具	19332000

注1）※印は受注発注品となります。
　2）ご発注時に品切れの部品は、ドイツ本国の在庫状況により受注後1～2ヶ月後の納入になる場合もあります。