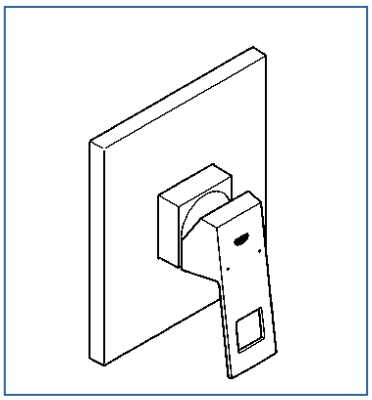

EUROCUBE **1989800J**

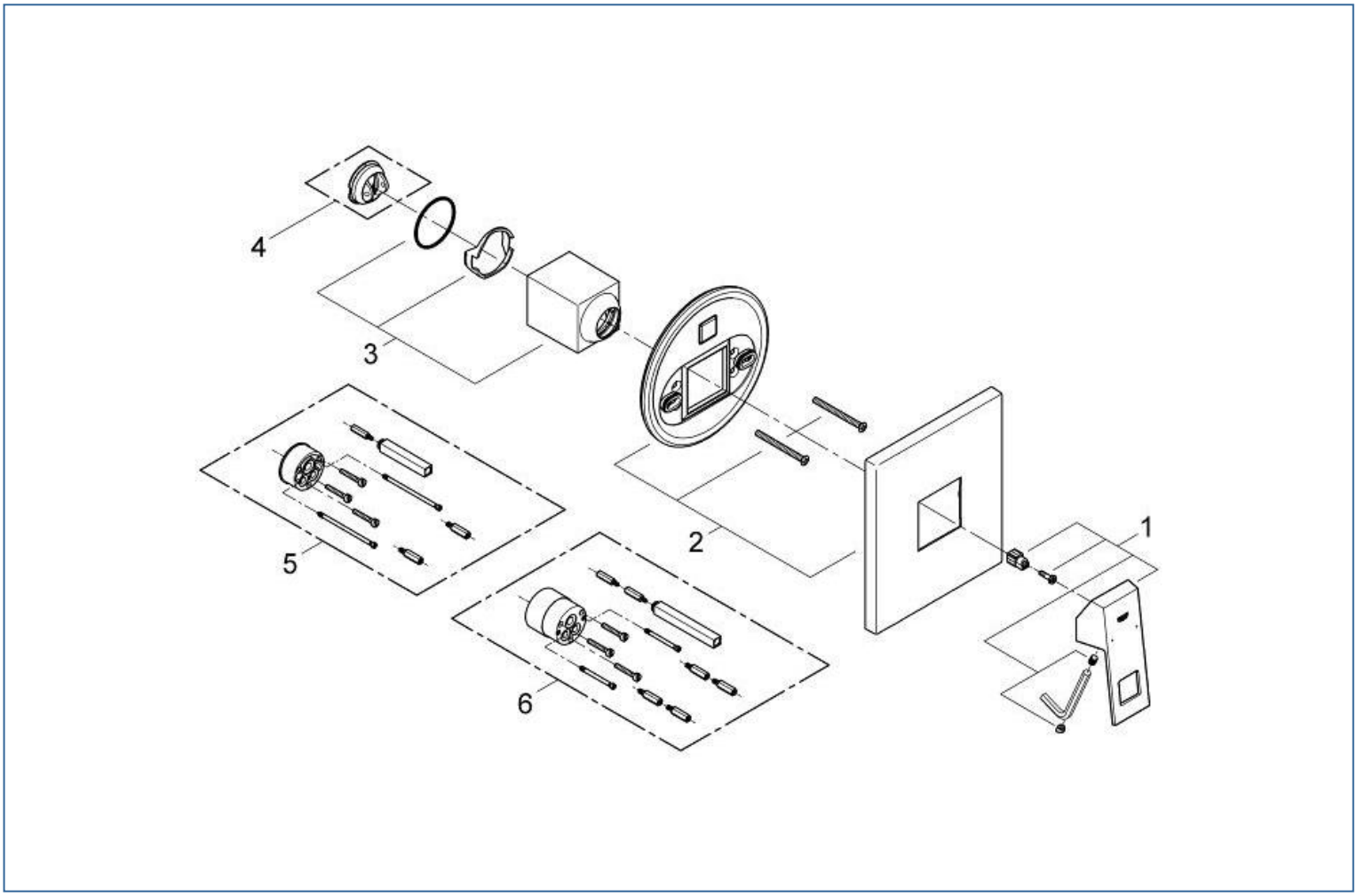

図番	名称		品番
1	レバー	※	46782000
2	化粧カバー	※	46781000
3	キャップ	※	46784000
4	温度ﾘﾐｯﾀｰ		46375000
5	ｼﾝｸﾞﾙﾚﾊﾞｰ埋込用ｴｸｽﾃﾝｼｮﾝ	※	46191000
6	エクステンション		廃番

注1)※印は受注発注品となります。
2)ご発注時に品切れの部品は、ドイツ本国の在庫状況により受注後1～2ヶ月後の納入になる場合もあります。