Atrio **2016430J**

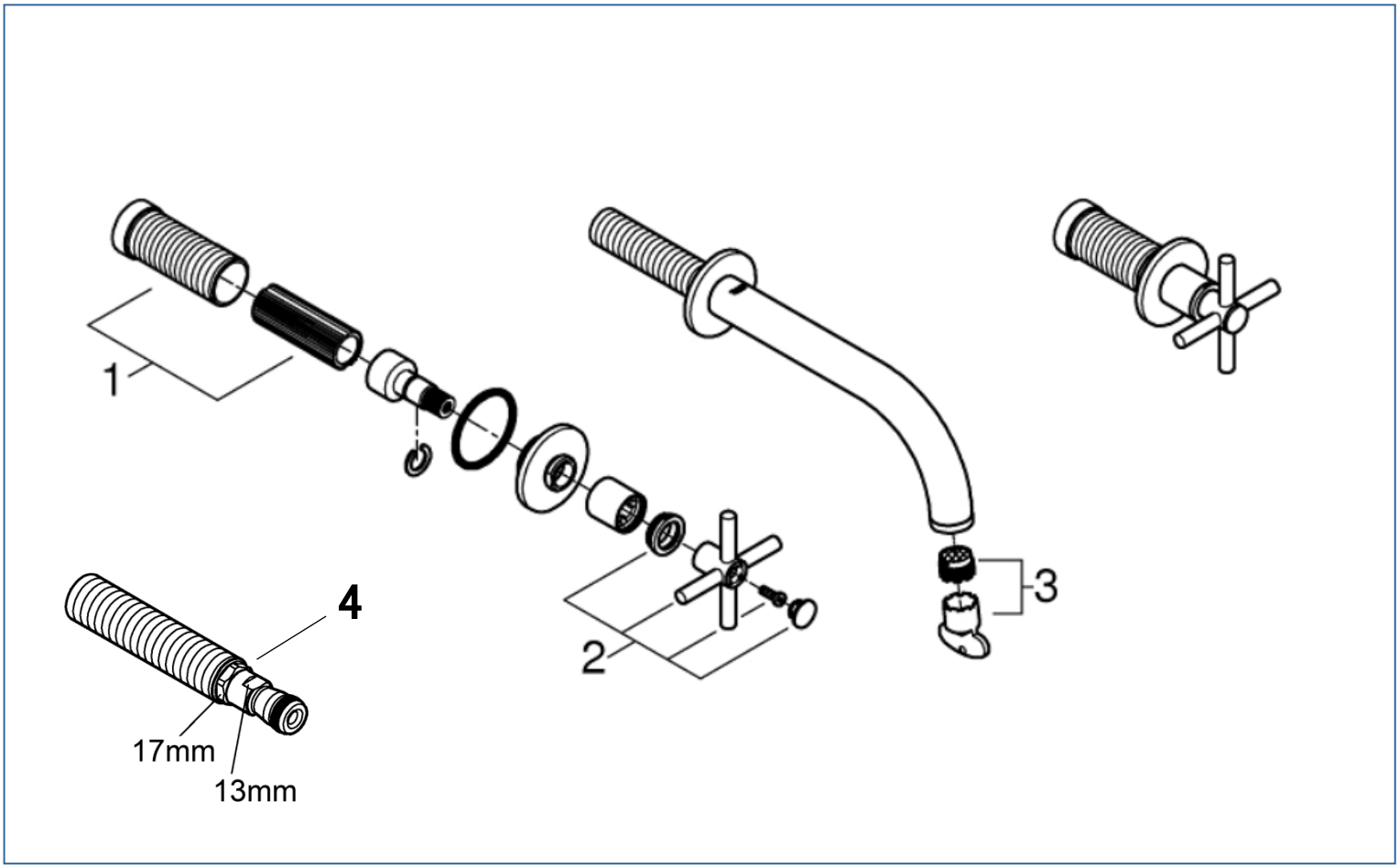

図番	名称		品番
1	19444用ｽﾋﾟﾝﾄﾞﾙｾｯﾄ		45988000
2	アトリオ2018ハンドル1セット		18026003
3	アトリオ2018ストレーナー(工具付)	※	48408000
4	壁出吐水口接続用ニップル	※	408575031

注1)※印は受注発注品となります。
2)ご発注時に品切れの部品は、ドイツ本国の在庫状況により受注後1～2ヶ月後の納入になる場合もあります。