EUROSMART

2332210J

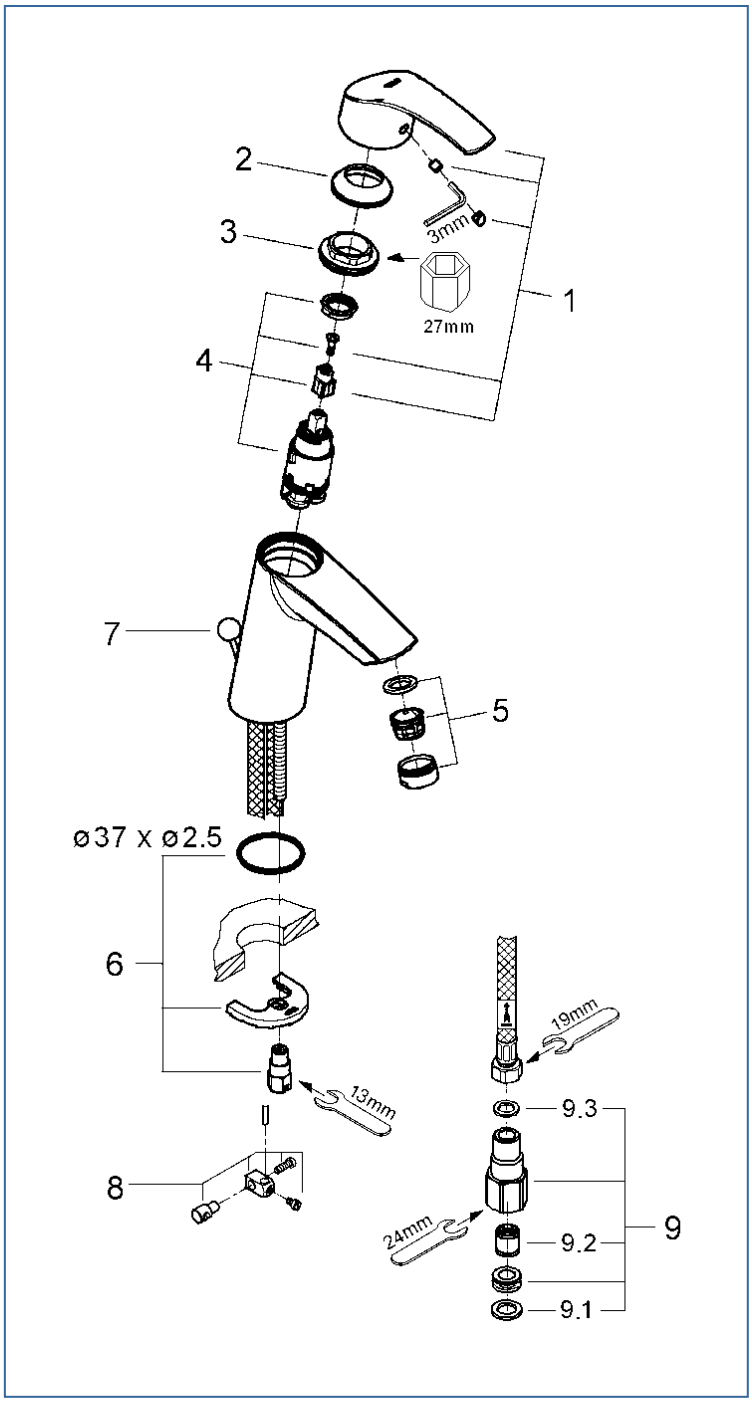

図番	名称	品番
1	レバー	※ 46589000
2	化粧カバー(φ41)	廃番
	Oリング	廃番
3	カートリッジ止ナット	46715000
4	32251用セラミックカートリッジ	46580000
5	エアレーターM24x1マウザータイプ(外ネジ)	13941000
6	20119用締付セット	46249000
7	ユーロスマート用引き棒	06329000
	ロング引棒485㎜	JPX30000
8	ジョイントピース	0684400U
9	接続アダプター1/2″フレキ管用(12072N002個セット)	JP010800
9.1	1/2″スーパーパッキン	FP-01
9.2	逆止弁15MM	DW15
9.3	3/8″用スーパーパッキン	FP-10

注1)※印は受注発注品となります。
2)ご発注時に品切れの部品は、ドイツ本国の在庫状況により受注後1～2ヶ月後の納入になる場合もあります。