EUROSMART

2341920C

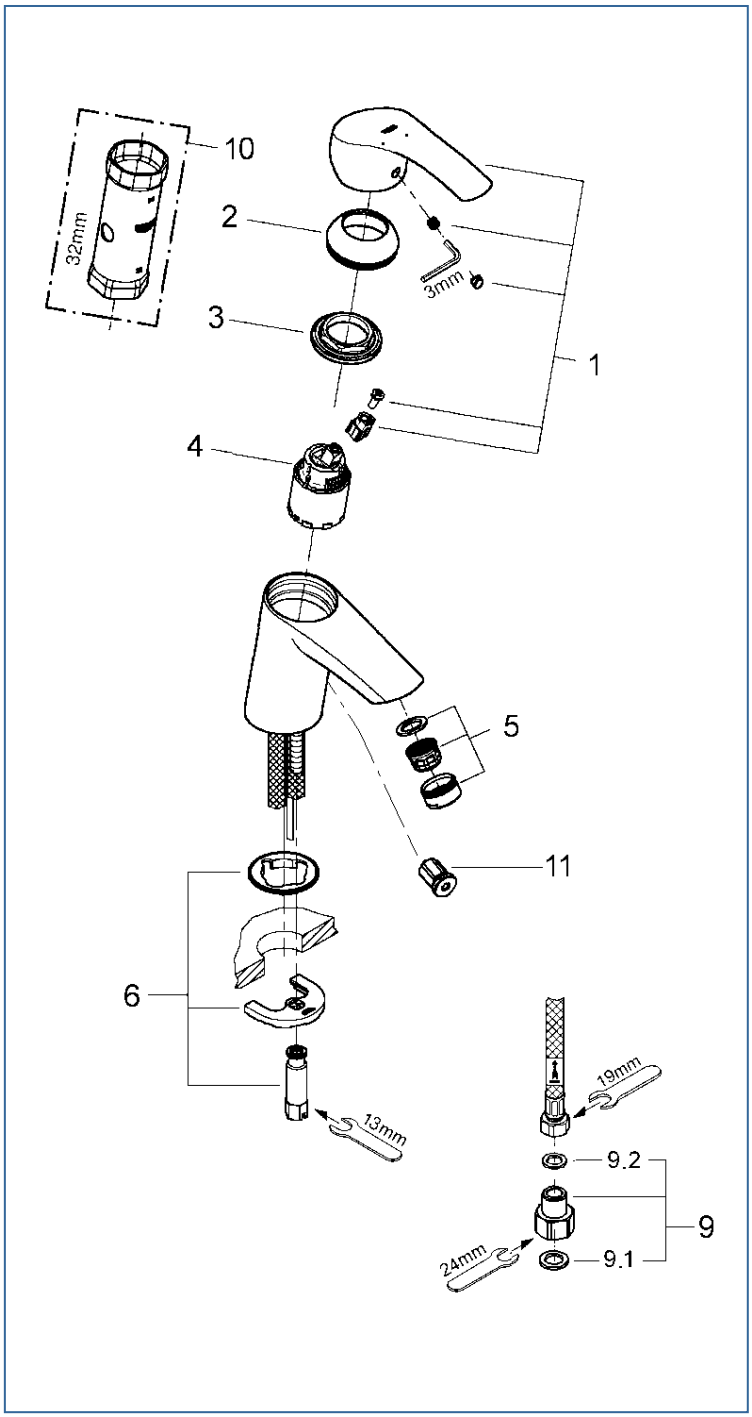

図番	名称	品番
1	ユーロスマート2015レバー	46897000
2	TENSO32004用化粧カバー	46492000
3	33254001用止ナット	46460000
4	コールドスタートセラミックカートリッジ 105°	廃番
※1	コールドスタートセラミックカートリッジ55° 開閉	40675500U
5	マウザー	48159000
6	20180用吐水本体締付セット	46671000
9	接続アダプターフレキホース用(120420012個セット)	JP011000
9.1	1/2″スーパーパッキン	FP-01
9.2	3/8″用スーパーパッキン	FP-10
10	34213用サーモ工具	19332000
11	寒冷地用水抜栓	設定なし

※1. 4番のセラミックカートリッジは、ハンドル可動範囲が105° の交換用部品が廃番です。
後継品の40675500Uはハンドル可動範囲が55° でクリック感が無くなり、部品交換後は製品出荷時のご使用感とは異なります。ご了承ください。

製品出荷時	カートリッジ 40675500Uへ交換時
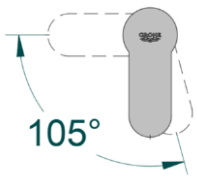	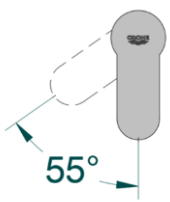

注1)※印は受注発注品となります。
2)ご発注時に品切れの部品は、ドイツ本国の在庫状況により受注後1～2ヶ月後の納入になる場合もあります。