★2026年1月28日時点の情報です。最新情報はWebサイトにてご確認ください★

品番	2438000J
品名	リネア：シングルレバー洗面混合栓 (引棒なし)
販売期間	2023年～

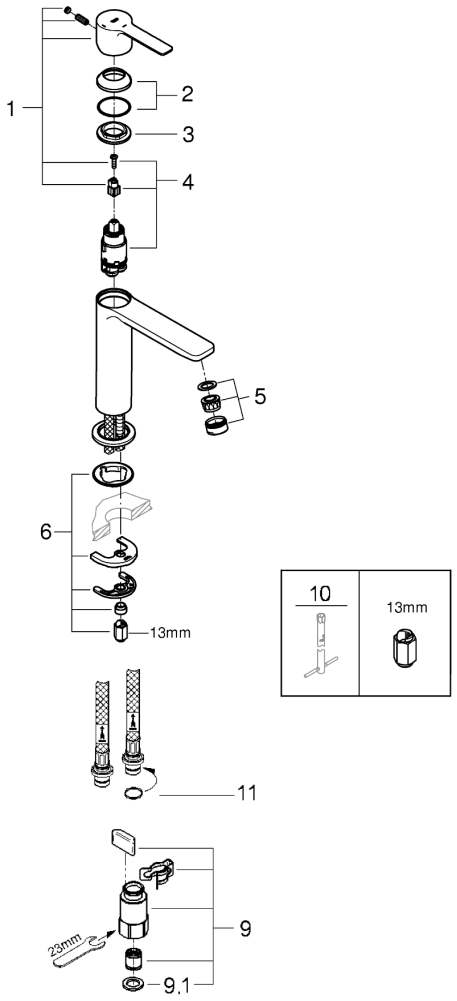

図番	名称	品番	価格	備考
1	リネアコールドスタート用レバー	46981000	6,500	
2	32251用化粧ｶﾊﾞｰ	46581000	1,700	
3	32251用止ﾅｯﾄ	07419000	2,200	交換の際は対辺27mmの工具が必要です。
4	32251用ｾﾗﾐｯｸｶｰﾄﾘｯｼﾞ	46580000	11,300	
5	マウザー	48159000	2,000	
6	33252002用締付ｾｯﾄ	46645000	3,000	交換の際は対辺13mmの工具が必要です。
9	クイックジョイント接続アダプター(2個入)	408499040	3,400	接続アダプター一式2個セットです。
9.1	1/2"スーパーパッキン	FP-01	500	1枚入りです。
10	ｿｹｯﾄﾚﾝﾁ(SW13)	19017000	8,800	別売品の工具です。
11	Oﾘﾝｸﾞ (P8)	市販品		

1）輸入製品の特性上予告なく部品の品番や価格・仕様変更が発生したり廃番になる場合があります。
2）品番欄の※印は受注発注品となります。
3）受注発注品およびご発注時に品切れの部品は、生産状況により6ヶ月程度要する場合があります。
4）希望小売価格には消費税は含まれておりません。別途消費税相当額のご負担をお願いいたします。
5）希望小売価格は、部品1個単位の価格です。
6）注記欄に代替品が記載されている場合は、代替品をご利用ください。
7）番号欄に「A」や「B」などの記号の記載のある部品は、付属品やオプション品等です。

グローエジャパン株式会社