★2026年11月10日時点の情報です。最新情報はWebサイトにてご確認ください★

品番	2911800J
品名	グローサーモスマートコントロール：サーモスタット1バルブ混合栓 ラウンドタイプ 化粧部
販売期間	2019年～

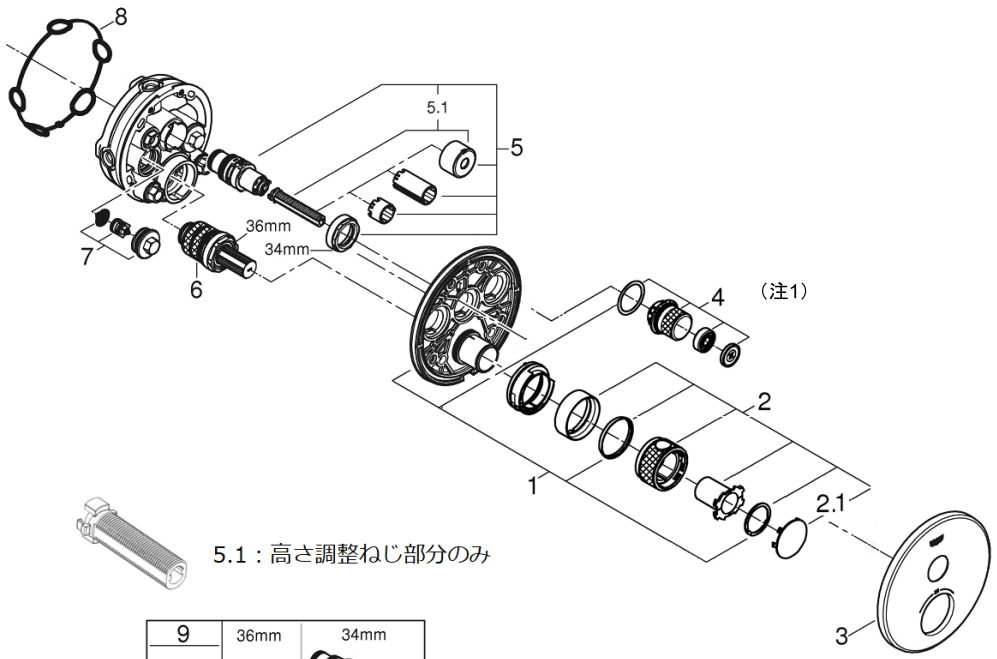

5.1：高さ調整ねじ部分のみ



図番	名称	品番	価格	備考
1	ﾏｳﾝﾃｨﾝｸﾞ ﾌﾟﾚｰﾄ1ﾎﾞﾀﾝ/3ﾎﾞﾀﾝ用	※48362000		受注発注品です。生産状況により6カ月程度要する場合があります。
2	スマートコントロール温度調整ハンドル	49029000	15,500	
2.1	スマコン温度ハンドル用キャップ	1015030000	1,800	ハンドルキャップ単品
2A(注2)	高温リミッターセット	4900200M	3,800	サーモ水栓用リミッター5個と、埋込サーモ用リミッター5個入りです。
3	29118用化粧プレート	49030000	5,800	
4(注1)	スマートコントロールプッシュボタン	48361000	4,700	注記あり。下記参照してください。
5	ｽﾏｰﾄｺﾝﾄﾛｰﾙﾌﾟｯｼｭﾎﾞﾀﾝｶｰﾄﾘｯｼﾞ	48359000	17,400	
5.1	高さ調整ねじ(3本ｾｯﾄ)	49088000	2,400	
6	ｽﾏｰﾄﾎﾞｯｸｽ用ｻｰﾓｶｰﾄﾘｯｼﾞ3/4"	49028000	10,700	交換の際は対辺36mmの工具が必要です。
7	ｽﾏｰﾄﾎﾞｯｸｽ用逆止弁15mm	49085000	3,500	
8	パッキン(グリス付き)	48360000	1,900	
9	ｿｹｯﾄﾚﾝﾁ36mm34mm	49059000	14,200	別売品の工具です。
10	逆配管ｻｰﾓｶｰﾄﾘｯｼﾞ3/4"	49003000	9,100	
12	ｽﾏｰﾄﾎﾞｯｸｽﾌﾟｯｼｭﾎﾞﾀﾝ用ｴｸｽﾃﾝｼｮﾝ	14048000	27,000	別売品です。

（注1）スマートコントロール用プッシュボタンは、製造時期により2種類のボタン形状があります。

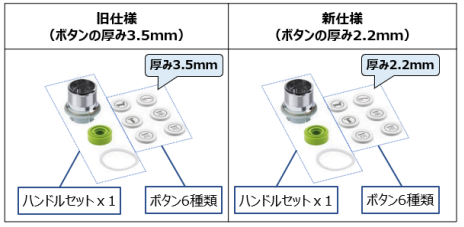

・ハンドルセットx1と、ボタン6種類のセットです。
・旧仕様の製品に新仕様の部品を取付ける場合は
ハンドルセットごと交換してください。
旧仕様のハンドルセットに新仕様のボタンは取付けできません。

（注2）
温度リミッターを取付けることにより、設定以上の温度が出ないようにすることが出来ます。
取付方法は施工説明書をご確認ください。

※温度リミッターは、製品により付属していない場合があります。必要な場合は別途（4900200M）をご購入ください。

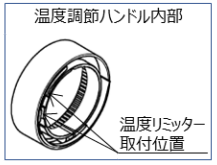

（4900200M）は、サーモ水栓用リミッター5個と、埋込サーモ用リミッター5個入りです。

1）輸入製品の特性上予告なく部品の品番や価格・仕様変更が発生したり廃番になる場合があります。
2）品番欄の※印は受注発注品となります。
3）受注発注品およびご発注時に品切れの部品は、生産状況により6ヶ月程度要する場合があります。
4）希望小売価格には消費税は含まれておりません。別途消費税相当額のご負担をお願いいたします。
5）希望小売価格は、部品1個単位の価格です。
6）注記欄に代替品が記載されている場合は、代替品をご利用ください。
7）番号欄に「A」や「B」などの記号の記載のある部品は、付属品やオプション品等です。



グローエジャパン株式会社