★2025年12月12日時点の情報です。最新情報はWebサイトにてご確認ください★

品番	3326520J
品名	ユーロスマート：シングルレバー洗面混合栓(引棒付)
販売期間	2015年4月～2019年5月

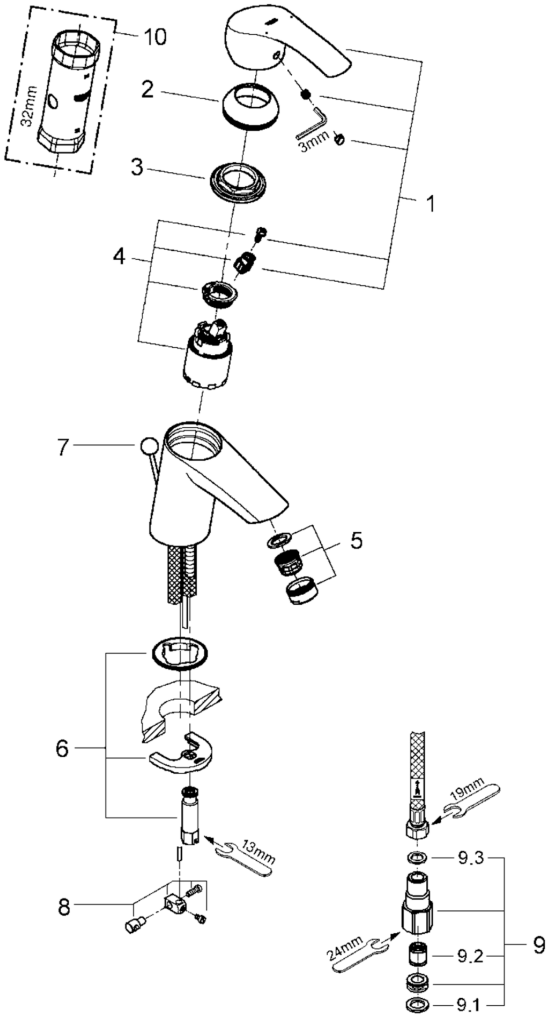

図番	名称	品番	価格	備考
1	ﾕｰﾛｽﾏｰﾄ2015ﾚﾊﾞｰ	46897000	5,600	
2	TENSO32004用化粧ｶﾊﾞｰ	46492000	2,600	
3 (注1)	33254001用止ﾅｯﾄ	46460000	3,000	固定ナットが2種類入っていますので、現場でサイズが合う方をご使用ください。
4	ｾﾗﾐｯｸｶｰﾄﾘｯｼﾞ	46374000	11,300	
5	マウザー	48159000	2,000	
6	20180用吐水本体締付ｾｯﾄ	46671000	3,000	
7 (注2)	ﾕｰﾛｽﾏｰﾄ用引き棒	06329000	2,000	製品同梱品より40mm短い引き棒です。ご購入・交換時にはご注意ください。
8	ジョイントピース	0684400U	2,200	
9	接続アダプター1/2"ﾌﾚｷ管用	JP010800	8,600	旧品番:：12072N00
9.1	1/2"スーパーパッキン	FP-01	500	1枚入りです。
9.2	逆止弁１５ＭＭ	DW15	1,100	1個入りです。
9.3	3/8"用スーパーパッキン	FP-10	500	1枚入りです。
10	34213用ｻｰﾓ工具	19332000	12,400	別売品の工具です。

（注１）
止ナットは製造時期により部品が異なります。
現場の部品をご確認いただき、同じものをご使用ください。
不要な部品は廃棄してください。

46460000

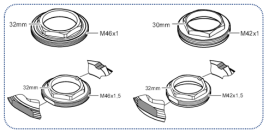

現場の部品と同じ部品をご使用ください

（注2）
06329000は、製品に付属の引き棒より40mm短い補給部品用の引き棒です。
交換をご検討の際には、現場で使用可能かご確認ください。

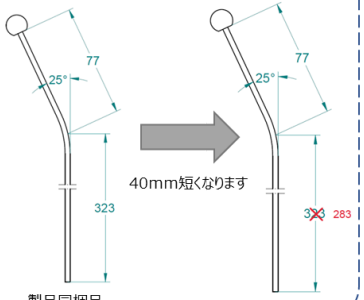

1）輸入製品の特性上予告なく部品の品番や価格・仕様変更が発生したり廃番になる場合があります。
2）品番欄の※印は受注発注品となります。
3）受注発注品およびご発注時に品切れの部品は、生産状況により6ヶ月程度要する場合があります。
4）希望小売価格には消費税は含まれておりません。別途消費税相当額のご負担をお願いいたします。
5）希望小売価格は、部品1個単位の価格です。
6）注記欄に代替品が記載されている場合は、代替品をご利用ください。
7）番号欄に「A」や「B」などの記号の記載のある部品は、付属品やオプション品等です。

グローエジャパン株式会社