★2026年10月30日時点の情報です。最新情報はWebサイトにてご確認ください★

品番	3449700J
品名	グローサーモキューブ：サーモスタットバス・シャワー混合栓
販売期間	2014年4月～2018年3月

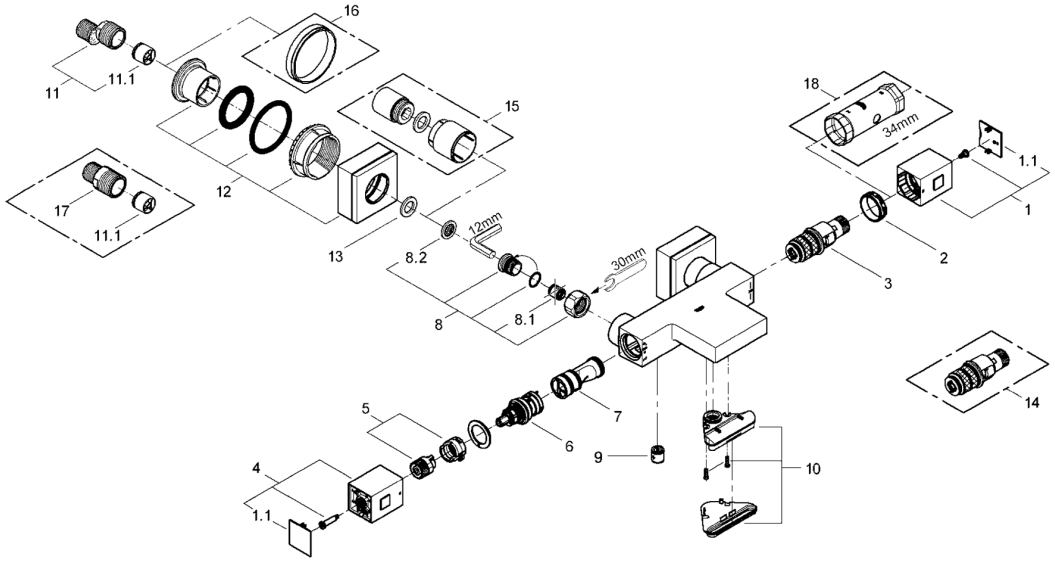

図番	名称	品番	価格	備考
1	キューブ温度ハンドル	※47958000		受注発注品です。生産状況により6カ月程度要する場合があります。
1.1	ハンドルキャップ	※4795900M		受注発注品です。生産状況により6カ月程度要する場合があります。
2	ｸﾞﾛｰｻｰﾓ用ｶｰﾄﾘｯｼﾞ固定ﾅｯﾄ	47743000	4,700	
3	1/2"サーモカートリッジ	JP018300	12,900	旧品番:40645210U
4	キューブ開閉切替ハンドル	※47960000		受注発注品です。生産状況により6カ月程度要する場合があります。
5	ｸﾞﾛｰｻｰﾓ2000用ｲﾝｻｰﾄｾｯﾄ	47925000	1,200	
6	34144用ｱｸｱｼﾞﾏｰ	12433000	11,300	交換の際は対辺19mmの工具が必要です。
7	混合筒	47751000	3,800	
8	逆止弁付袋ﾅｯﾄｾｯﾄ(2個入)	47189000	10,200	交換の際は対辺30mmの工具が必要です。 同梱の逆止弁とパッキンは 使用せず破棄してください。
8.1	逆止弁１５ＭＭ	DW15	1,100	1個入りです。
8.2	ｽﾄﾚｰﾅｰｲﾝﾚｯﾄﾊﾟｯｷﾝ	JPI00200	1,900	旧品番:07264000
8.2A	ﾚﾃﾞｨﾗｯｸｽﾌﾟﾗｽ用ｽﾄﾚｰﾅ	1016600U	1,000	1個入りです。
8.2B	ｽﾄﾚｰﾅｰｲﾝﾚｯﾄﾊﾟｯｷﾝ	JPI00200	1,900	旧品番:07264000
9	逆止弁１５ＭＭ	DW15	1,100	1個入りです。
10(注)	エアレーター	47924000	9,000	注記があります。下記参照ください
11	12043000(F21CV)用本体	01932000	5,000	1個入りです。
11.1	逆止弁２０ＭＭ	DW20	2,000	1個入りです。
12	3449700J用ｲﾝﾚｯﾄ	47824000	4,700	製造時期により色調が異なりますが互換性があります。
13	3/4"インレットパッキン	JP011100	700	旧品番:0138600U パッキン2枚入りです。
14	ｸﾞﾛｰｻｰﾓ逆配管ｻｰﾓｶｰﾄﾘｯｼﾞ	47175000	23,100	別売品です。
15	34559用ｴｸｽﾃﾝｼｮﾝ(1対)	46238000	9,800	別売品です。
17	ストレートインレット５０㎜本体	MT-1-1	5,700	
18	34213用ｻｰﾓ工具	19332000	12,400	別売品の工具です。

（注）
※47924000の固定ねじは仕様変更に伴い、製品・補給部品ともに「六角穴」と「ポジドライブ」の2種類が混在しています。
現物の頭部形状を確認の上、適合する工具をご使用ください。

（※作業時は両方の工具の携行を推奨します）

ねじタイプ	六角穴	ポジドライブ
形状		
工具	六角棒レンチ（対辺2.5mm）	ポジドライブドライバー「PZ1」（※通常のプラス不可）



1）輸入製品の特性上予告なく部品の品番や価格・仕様変更が発生したり廃番になる場合があります。
2）品番欄の※印は受注発注品となります。
3）受注発注品およびご発注時に品切れの部品は、生産状況により6ヶ月程度要する場合があります。
4）希望小売価格には消費税は含まれておりません。別途消費税相当額のご負担をお願いいたします。
5）希望小売価格は、部品1個単位の価格です。
6）注記欄に代替品が記載されている場合は、代替品をご利用ください。
7）番号欄に「A」や「B」などの記号の記載のある部品は、付属品やオプション品等です。

グローエジャパン株式会社