GROHE

品番	JP202800
品名	エッセンス:シングルレバーキッチン混合栓
販売期間	2012年4月～2016年3月

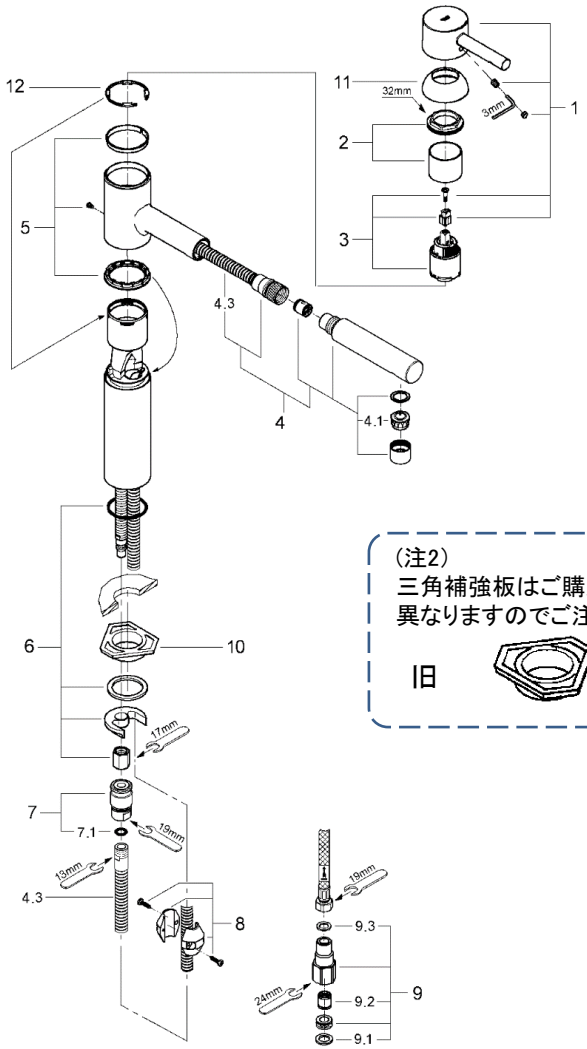

（注2）
三角補強板はご購入時期により形状が異なりますのでご注意ください。

旧 新

図番	名称	品番	価格	旧品番
1	32164用ｴｯｾﾝｽﾚﾊﾞｰ	46535000	7,800	
2	33254001用止ﾅｯﾄ	46460000	3,000	
3	ｾﾗﾐｯｸｶｰﾄﾘｯｼﾞｼﾝｸﾞﾙﾚﾊﾞｰｷｯﾁﾝ・洗面混合栓用	46374000	11,300	
4	32168用ﾉｽﾞﾙﾎｰｽｾｯﾄ	46590000	11,600	
4.1	マウザーB	廃番		401005000
	D型マウザー中身のみ	02.2031.0	1,300	
4.3(注1)	※注意点あり下記参照 メタルシャワーホース(1250mm・M15x1x1/2")	JP604700	10,700	
5	33972002用ﾘﾝｸﾞｾｯﾄ	46429K00	2,600	46429000
6	32258用締付ｾｯﾄ	46346000	5,700	
7	LLﾌﾟﾗｽ金属製ｶｯﾌﾟﾘﾝｸﾞ	1095900U	7,000	
7.1	カップリング用Oリング	JP016100	800	00575031
8	ホース用おもり	08576240	3,400	GA-24
9	接続ｱﾀﾞﾌﾟﾀｰ1/2"ﾌﾚｷ管用(12072N002個ｾｯﾄ)	JP010800	8,600	
9.1	1/2"スーパーパッキン	FP-01	500	
9.2	逆止弁15MM	DW15	1,100	
9.3	3/8"用スーパーパッキン	FP-10	500	
10(注2)	LL用三角補強板（旧0533400W）	41186900W	2,000	0533400W
11	化粧カバー	廃番		
12	ロックリング	廃番		

（注1）
JP604700は、
・シャワーホース
・JP010600（Oリング3本）
・FP-02（ホースパッキン）
のセットです。

FP-02
JP010600
（ Oﾘﾝｸﾞ(0122400U3本ｾｯﾄ)）

1）※印は受注発注品となります。2）輸入製品の特性上予告なく部品の品番や価格・仕様が変更したり廃番になる場合があります。
3）ご発注時に品切れの部品は、ドイツ本国の在庫状況により受注後4～5ヶ月後の納入になる場合もあります。

グローエジャパン株式会社
2024年12月