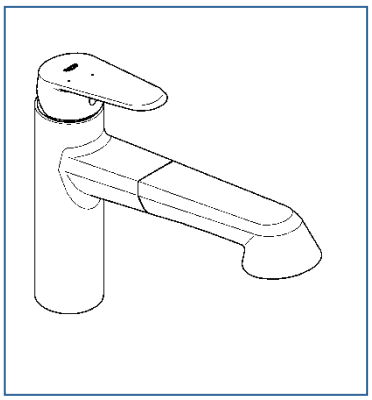

EURODISC COSMO

JP361400

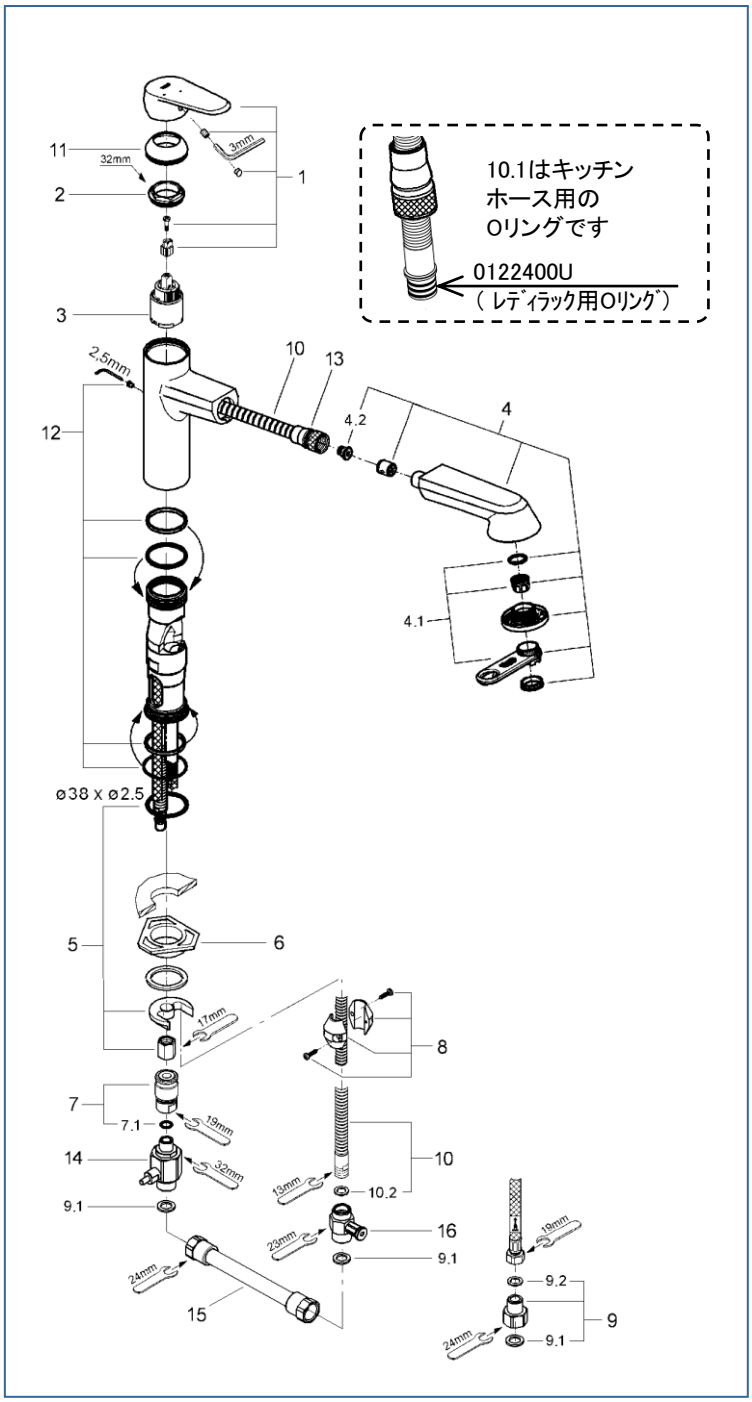

図番	名称		品番
1	ユーロディスクコスモポリタンレバー		46864000
2	止ナット	※	46759000
3	コールドスタートセラミックカートリッジ 105°		廃番
※1	コールドスタートセラミックカートリッジ55° 開閉		40675500U
4A	3225720J用スプレーヘッド		46769000
4.1A	33972002用マウザーBセット		46711000
4.2	レディラックスプラス用ストレーナ		1016600U
5	32258用締付セット		46346000
6	LL用三角補強板（旧0533400W）		41186900W
7	LLプラス金属製カップリング		1095900U
7.1	カップリング用Oリング		JP016100
8	ホース用おもり		08576240
9	接続アダプターフレキホース用(120420012個セット)		JP011000
9.1	1/2″スーパーパッキン		FP-01
9.2	3/8″用スーパーパッキン		FP-10
10	3O-Ringキッチンホースパッキン付		JP604700
10.1	Oリング(0122400U3本セット)		JP010600
10.2	M15ホースパッキン		FP-02
11	TENSO32004用化粧カバー		46492000
12	パッキンセット		46760000
13	新ゼドラヘッド&ホース接続ナット		0768200U
14	06369000寒冷地用シャワー逆止弁		JP617900
15	寒冷用短ホース		06379000
16	1/2″XM15用水抜栓		06383000

※1. 4番のセラミックカートリッジは、ハンドル可動範囲が105° の交換用部品が廃番です。
後継品の40675500Uはハンドル可動範囲が55° でクリック感が無くなり、部品交換後は製品出荷時のご使用感とは異なります。ご了承ください。

製品出荷時	カートリッジ 40675500Uへ交換時
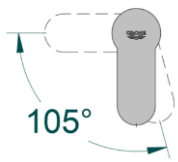	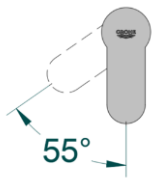

注1）※印は受注発注品となります。
2）ご発注時に品切れの部品は、ドイツ本国の在庫状況により受注後1～2ヶ月後の納入になる場合もあります。