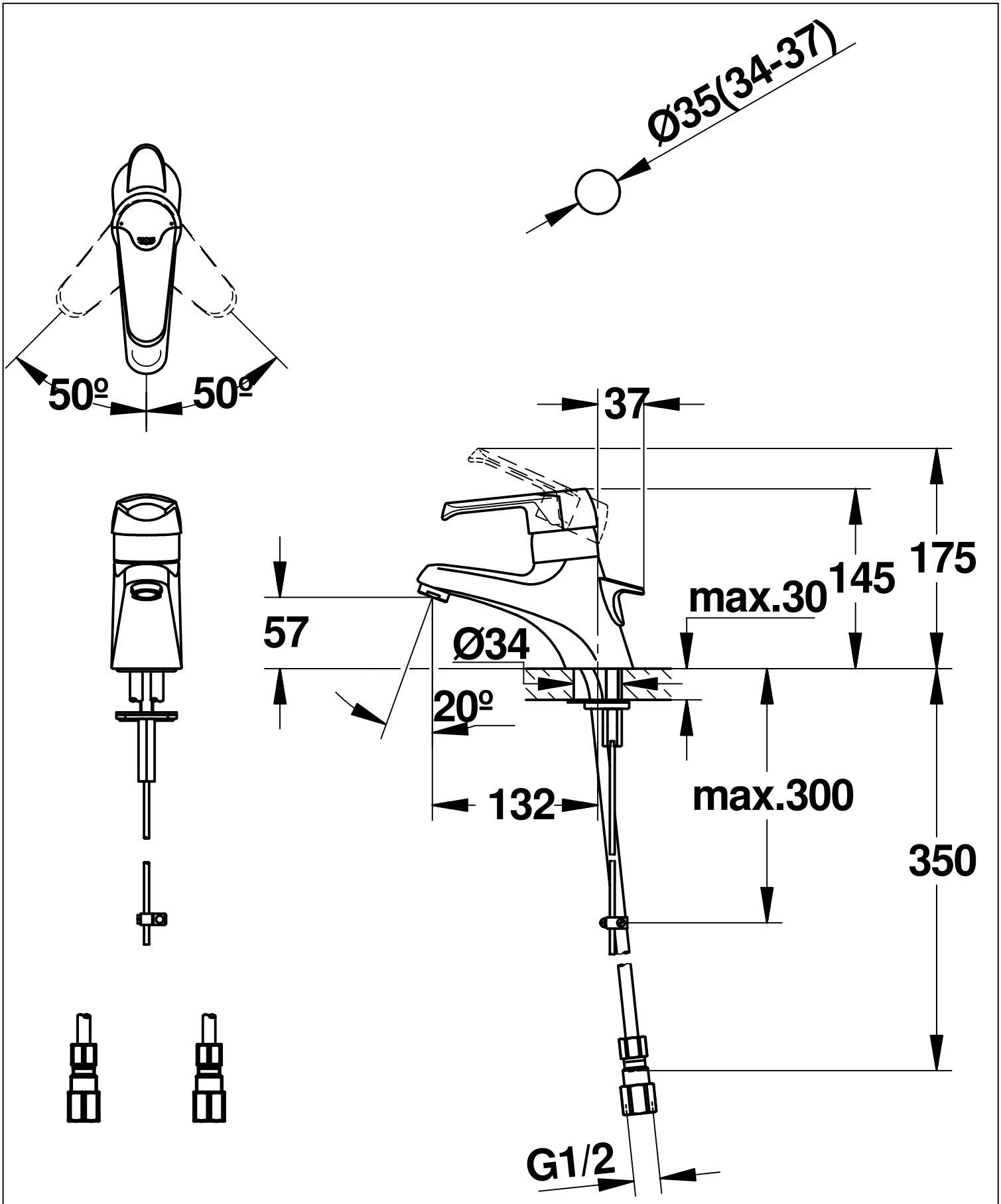

Maßstab	Änd.-Mitt.	J2002							
1:4	Datum	01.09.20							
	Name	S.m							
	Geprüft								

Dateiformat		Prod.-Nr. und Varianten					33.109
Raster	Vektor						
	X						