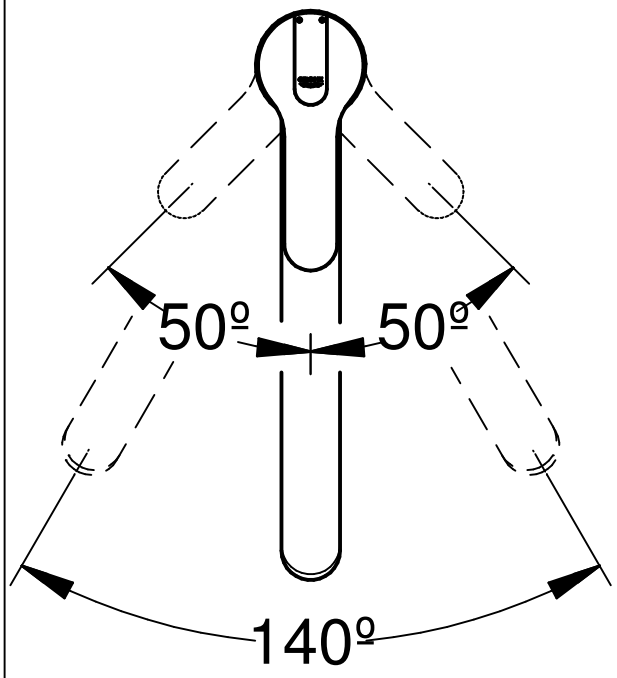

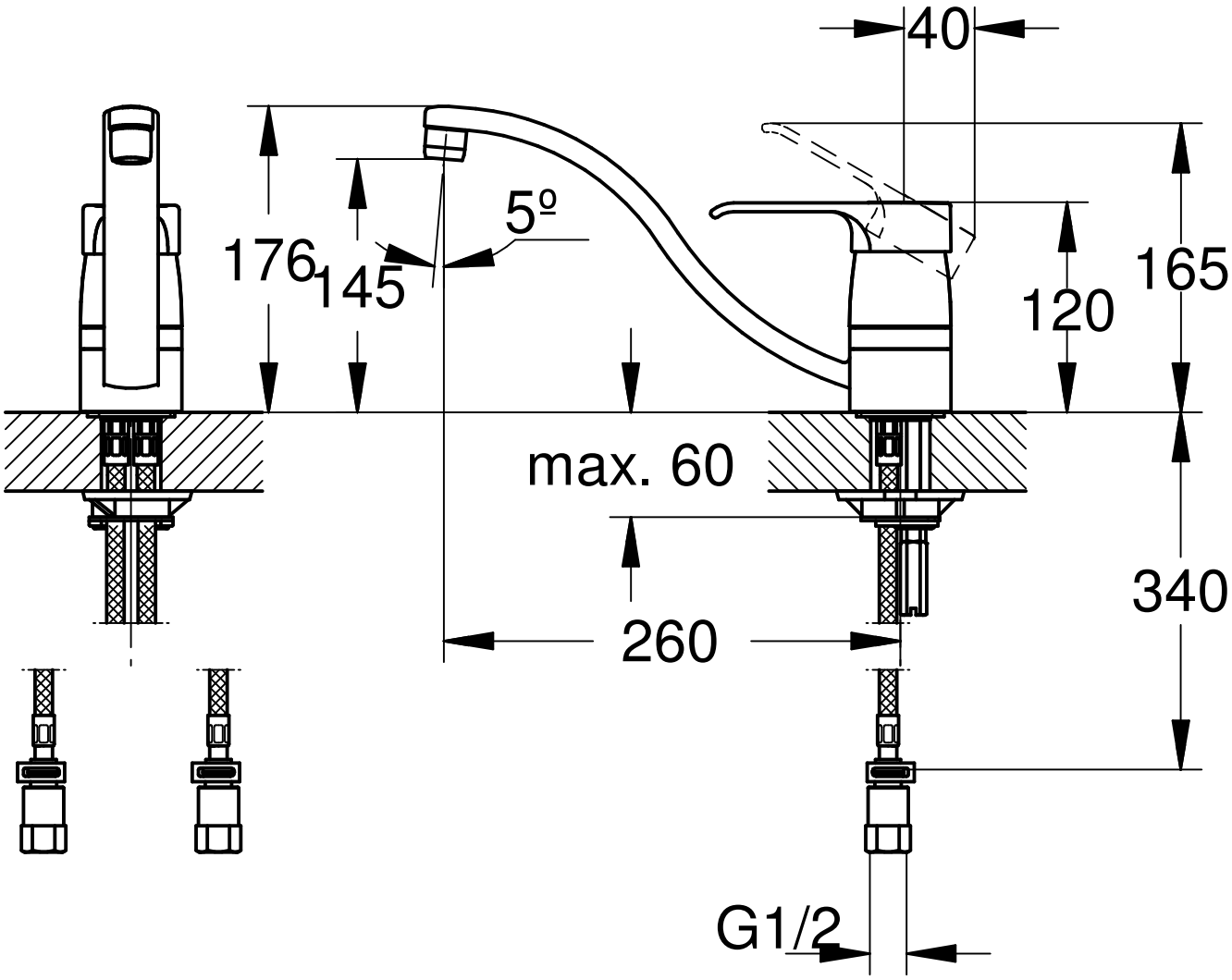

Maßstab	Änd.-Mitt.	J2000	R-01	R-02					
1:4	Datum	00.01.20	00.06.20	01.12.20					
	Name	S.m	S.m	S.m					
	Geprüft								

Dateiformat		Prod.-Nr. und Varianten					
Raster	Vektor	EURODISC COMFORT					33.777
	X						