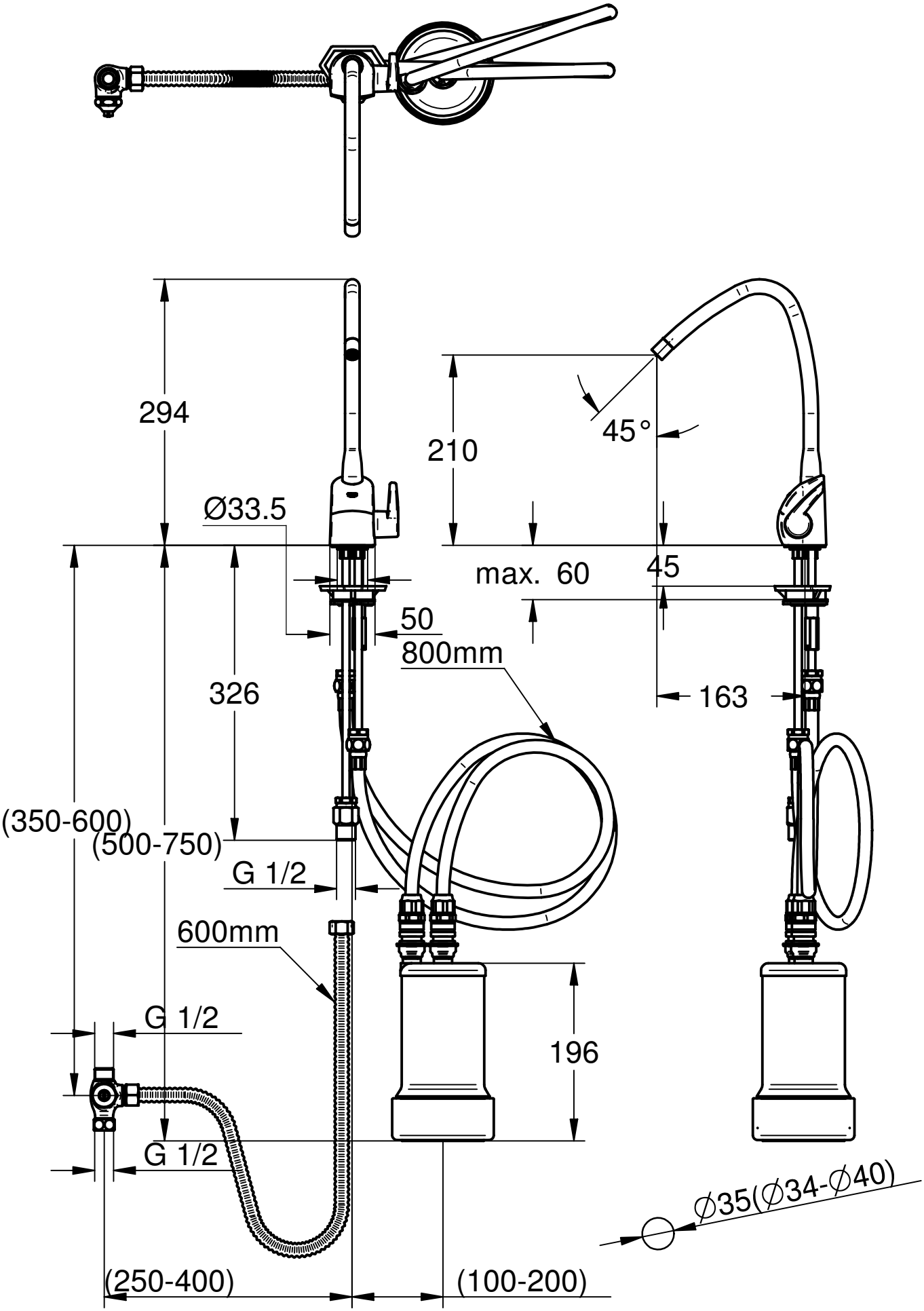

Maßstab	Änd.-Mitt.	J2005	3A						
1:4	Datum	05. 1.20	05. 6.20						
	Name	Sm	Sm						
	Geprüft								
Dateiformat	Prod.-Nr. und Varianten	JP2.936.00 JPK.200.00						20.119.000	
Raster / Vektor: X									