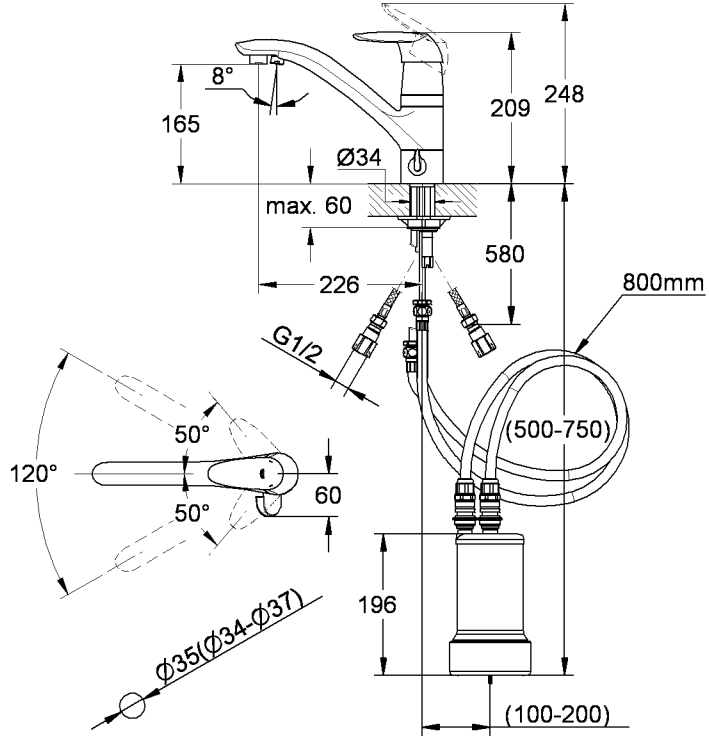

Maßstab		Änd.-Mitt.	J2005							
1:4		Datum	05. 3.20							
		Name	Sm							
		Geprüft								
Dateiformat		Prod.-Nr. und Varianten	32.318.00U JPK.301.00							32.318
Raster	Vektor									
	X									