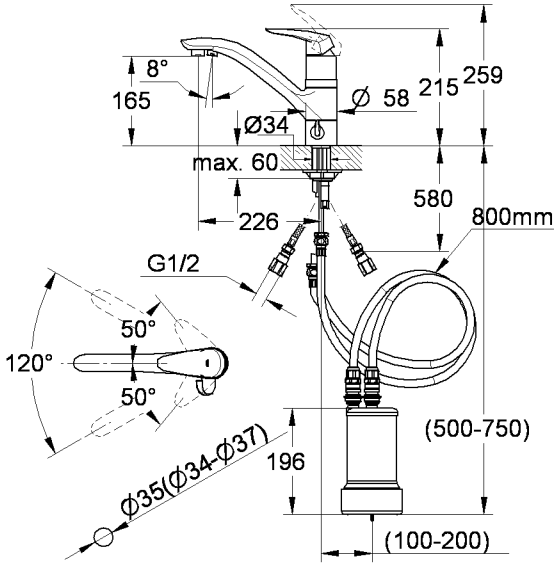

Maßstab / Scale 1:4	Änd.-Nr. / ECN	208366			Grohe Water Technology AG & Co. KG Hauptstraße 131 D-58675 Hemer Tel.: 02372 / 934-0
	Datum / Date	24.08.2006			
	Name (Prüfpers.)	Computer		Copyright reserved	
	Geprüft / Approved	Wei			
Blatt/Sheet	Benennung / Title	EHMSP- OHM SINK			Zeichnung Nr / Drawing No: 32318001
	Freig.-No + Kat/Ch	32318001			TY-Nummer / TY-Number: m22318001