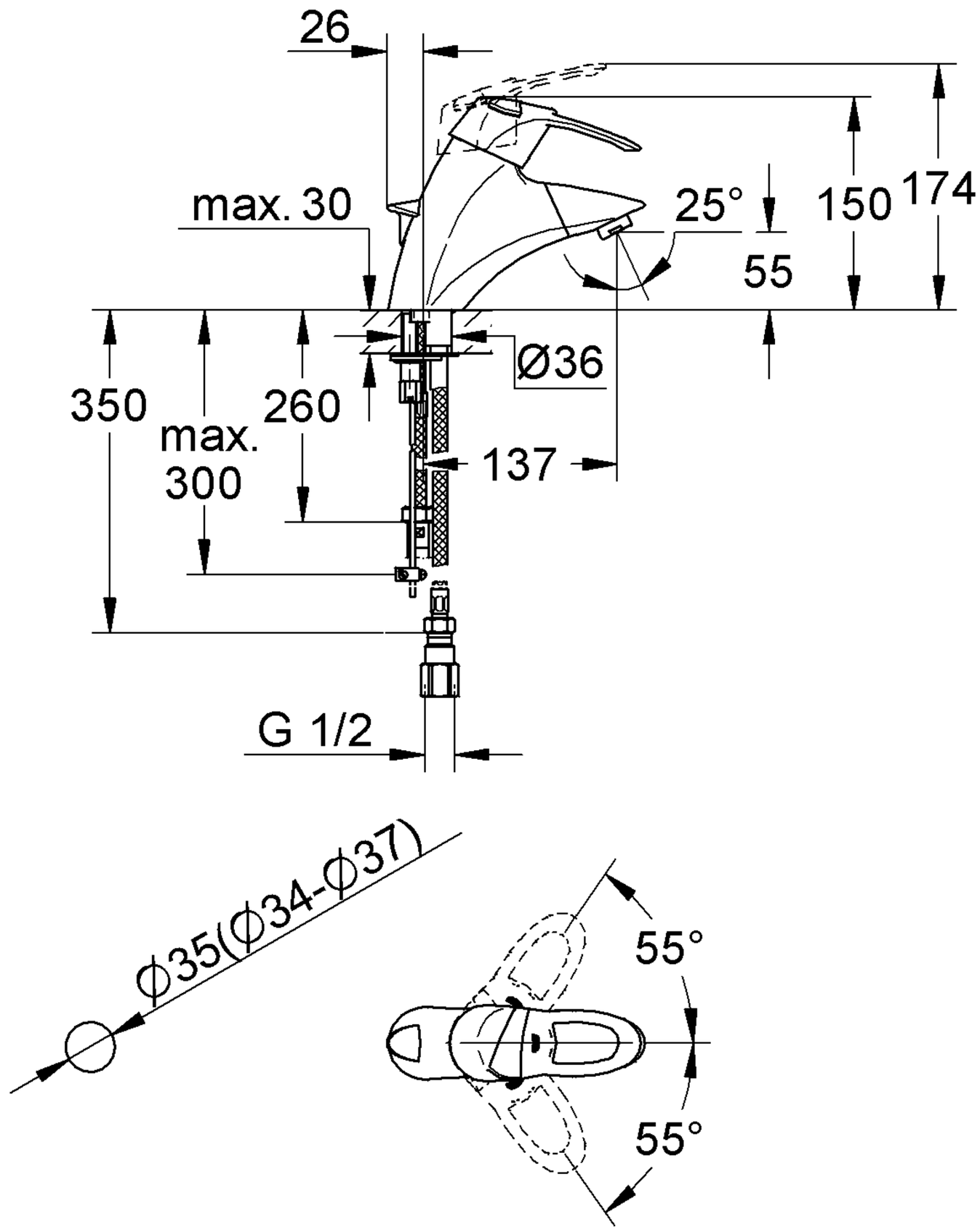


| | | | | | | | | | |
|---|---|---|---|---|---|---|---|---|---|
| Maßstab | Änd.-Mitt. | J2003 | | | | | | | |
| 1:4 | Datum | 03. 5.20 | | | | | | | |
| | Name | Sm | | | | | | | |
| | Geprüft | | | | | | | | |
| Dateiformat | Prod.-Nr. und Varianten | 32.304.000 | | | | 32.498 | | | |
| Raster / Vektor | | | | | | | | | |
| X | | | | | | | | | |