GROHE
GROHE JAPAN
is a 10th Subsidiary
Jede Vervielfältigung, Verwertung oder Mitteilung an dritte.
Personen ist strafbar und wird gerichtlich verfolgt.

3RD ANGLE PROJECTION < MM >

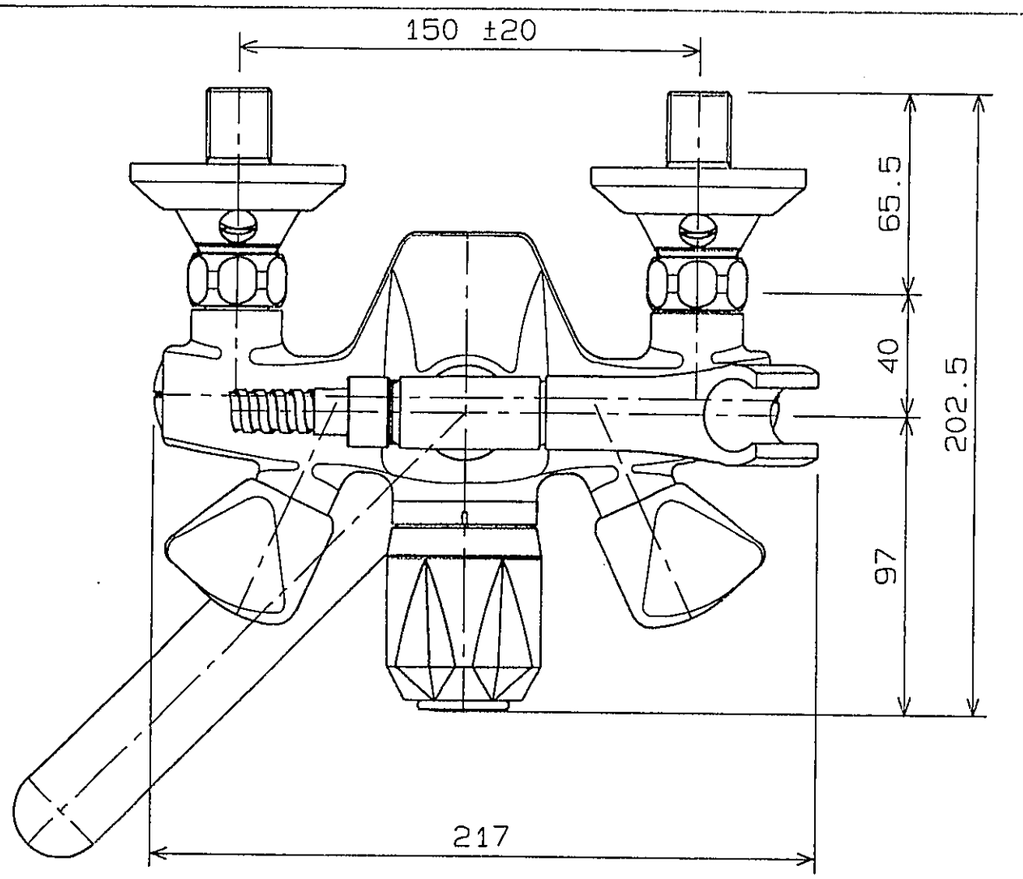

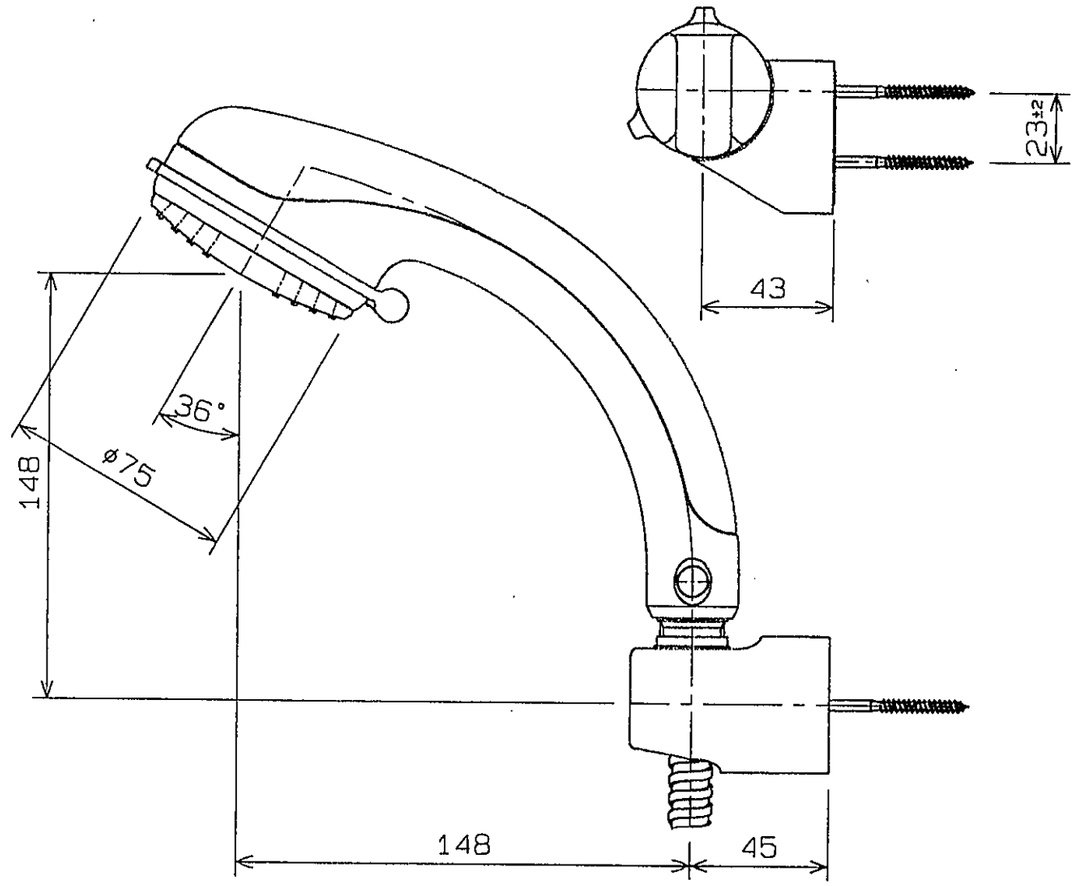

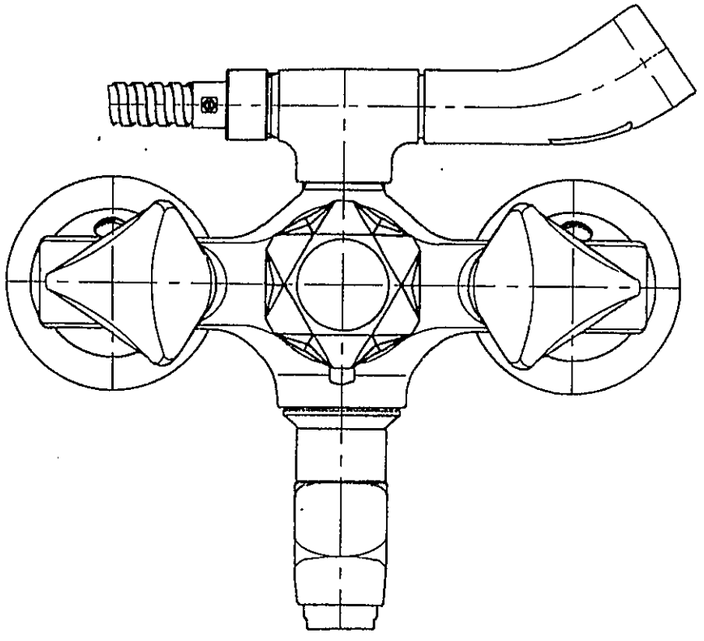

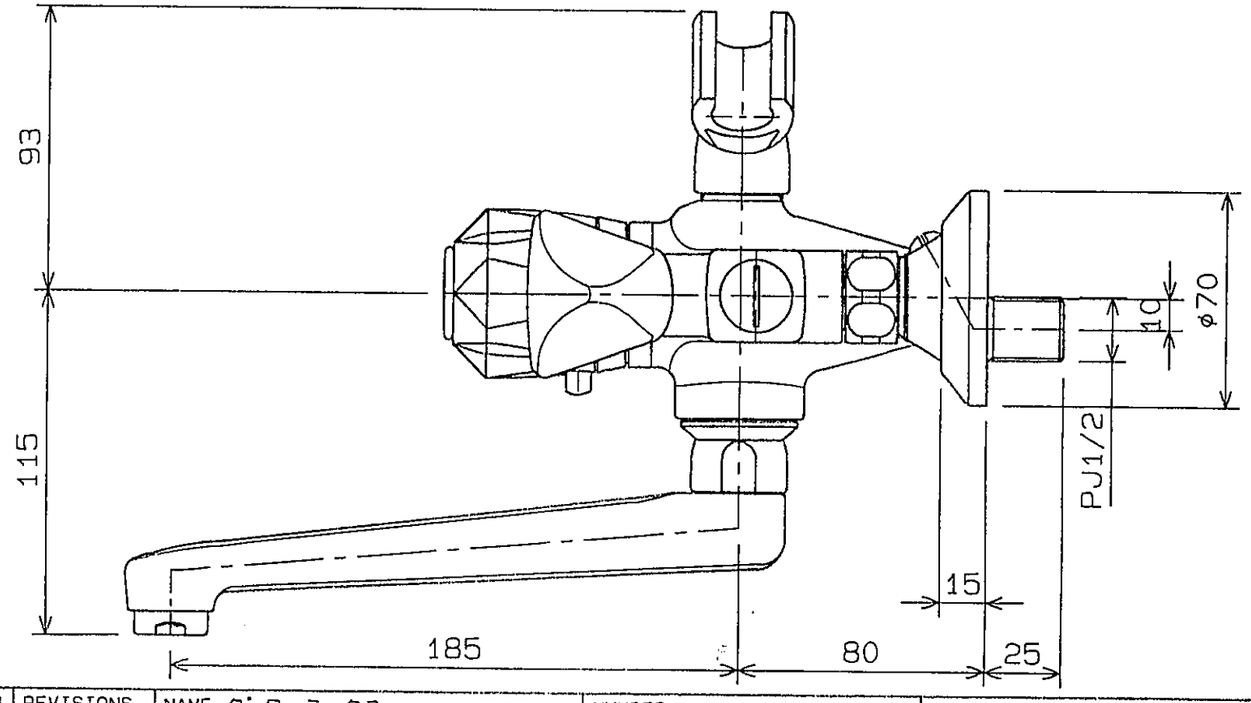

COMPAMY	APPROVED	DRAWN	SCALA	DATE	MATERIAL	REVISIONS	NAME	NUMBER	CODE
グローエジャパン株式会社	青木	松本	1/2	95·06·16	別紙	001	グローミックス サーモハス シャワー シャワーセット付	34 410	34 405 + GA 3 + 12 434 12 400 + 28 803 + 28 185 28 165 + 28 622 + 28 623

95·10·01