3RD ANGLE PROJECTION < MM >

Jede Vervielfältigung, Verwertung oder Mitteilung an dritte Personen ist strafbar und wird gerichtlich verfolgt.

GROHE GROHE JAPAN
is a 100% Subsidiary

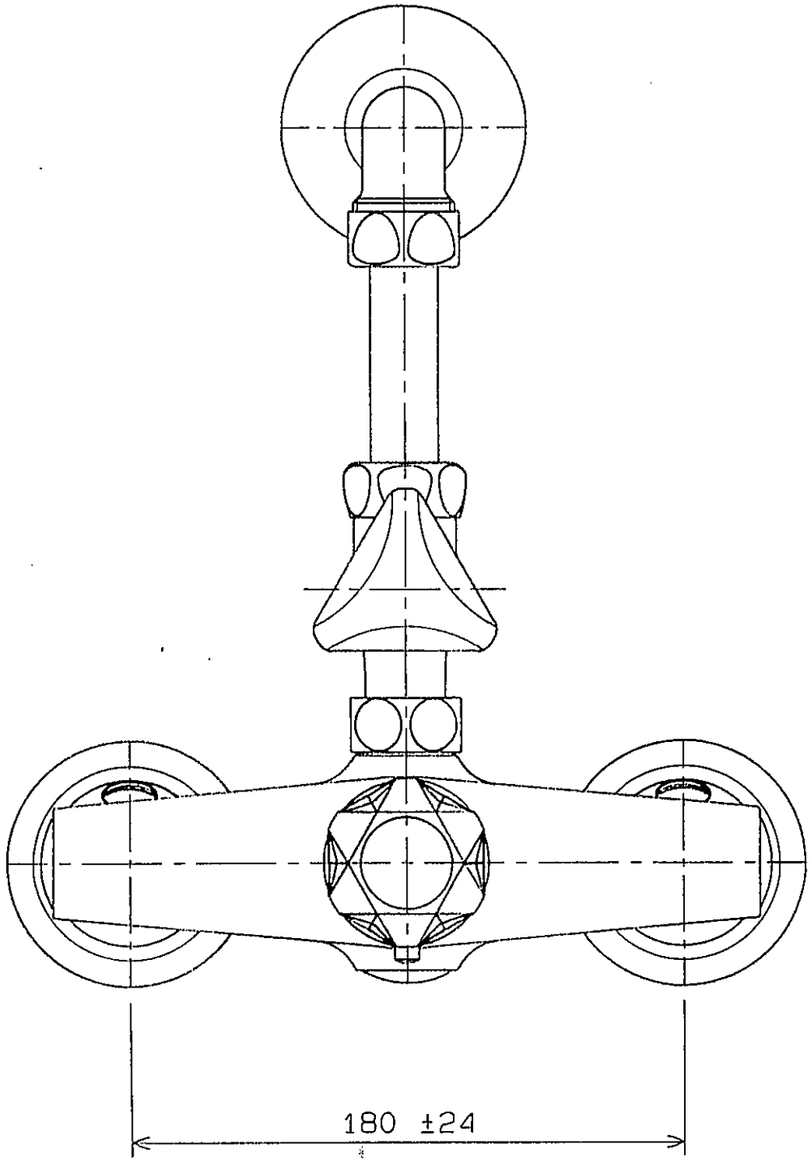

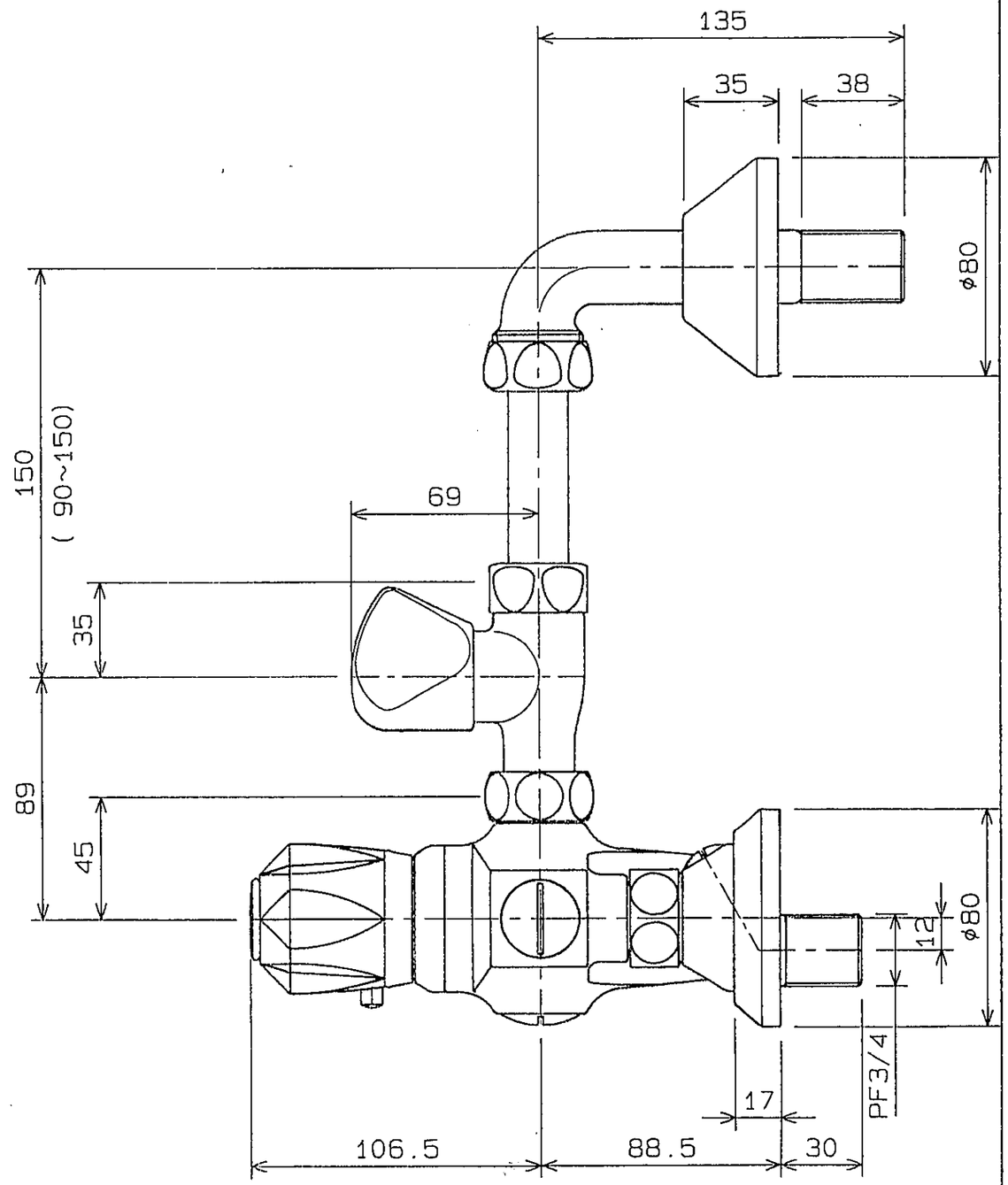

COMPAMY	APPROVED	DRAWN	SCALA	DATE	MATERIAL	REVISIONS	NAME	NUMBER	CODE
グローエジャパン株式会社	青木	松本	1/2	93·05·16	別紙	000	ﾀﾞﾛｰﾐｯｸｽ サーモ 露出 ウオール ストップ ﾊﾞﾙﾌﾞ付	7503	