Atrio　　2413430J

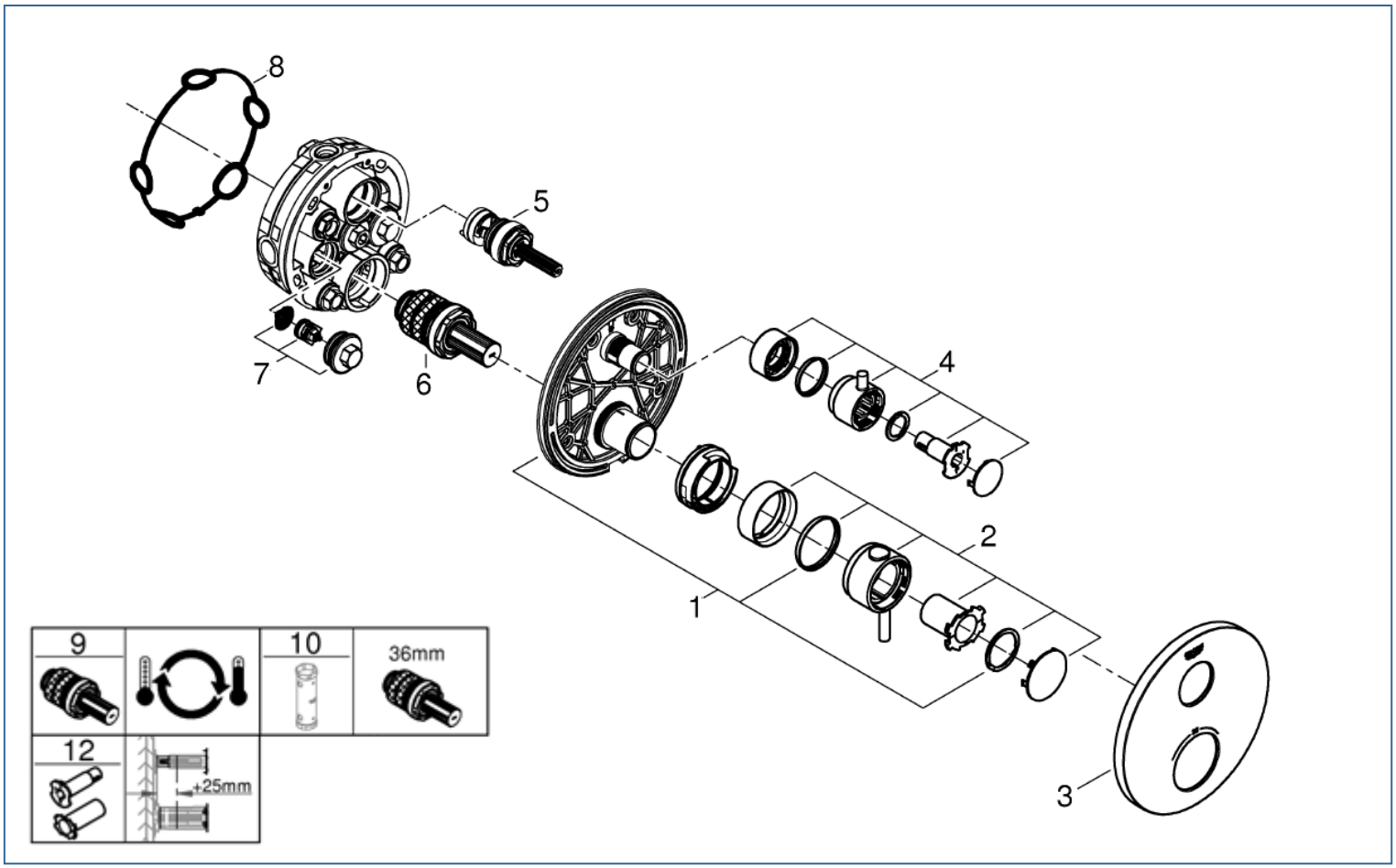

図番	名称		品番
1	マウンティングプレート	※	49080000
2	温度調整ハンドル		49089000
3	24075/24134用化粧プレート	※	49073000
4	開閉切替ハンドル		49090000
5	ｽﾏｰﾄﾎﾞｯｸｽ用ｱｸｱﾃﾞｨﾏｰ		49084000
6	ｽﾏｰﾄﾎﾞｯｸｽ用ｻｰﾓｶｰﾄﾘｯｼﾞ3/4″		49028000
7	ｽﾏｰﾄﾎﾞｯｸｽ用逆止弁 15mm		49085000
8	ウォーターガイド用パッキン		48360000
9	ｿｹｯﾄﾚﾝﾁ36mm34mm		49059000
10	逆配管ｻｰﾓｶｰﾄﾘｯｼﾞ3/4″	※	49003000
12	ｽﾏｰﾄﾎﾞｯｸｽｻｰﾓ用ｴｸｽﾃﾝｼｮﾝ25mm		14058000

注1)※印は受注発注品となります。
　2)ご発注時に品切れの部品は、ドイツ本国の在庫状況により受注後1～2ヶ月後の納入になる場合もあります。