F-SERIES **2761900J**

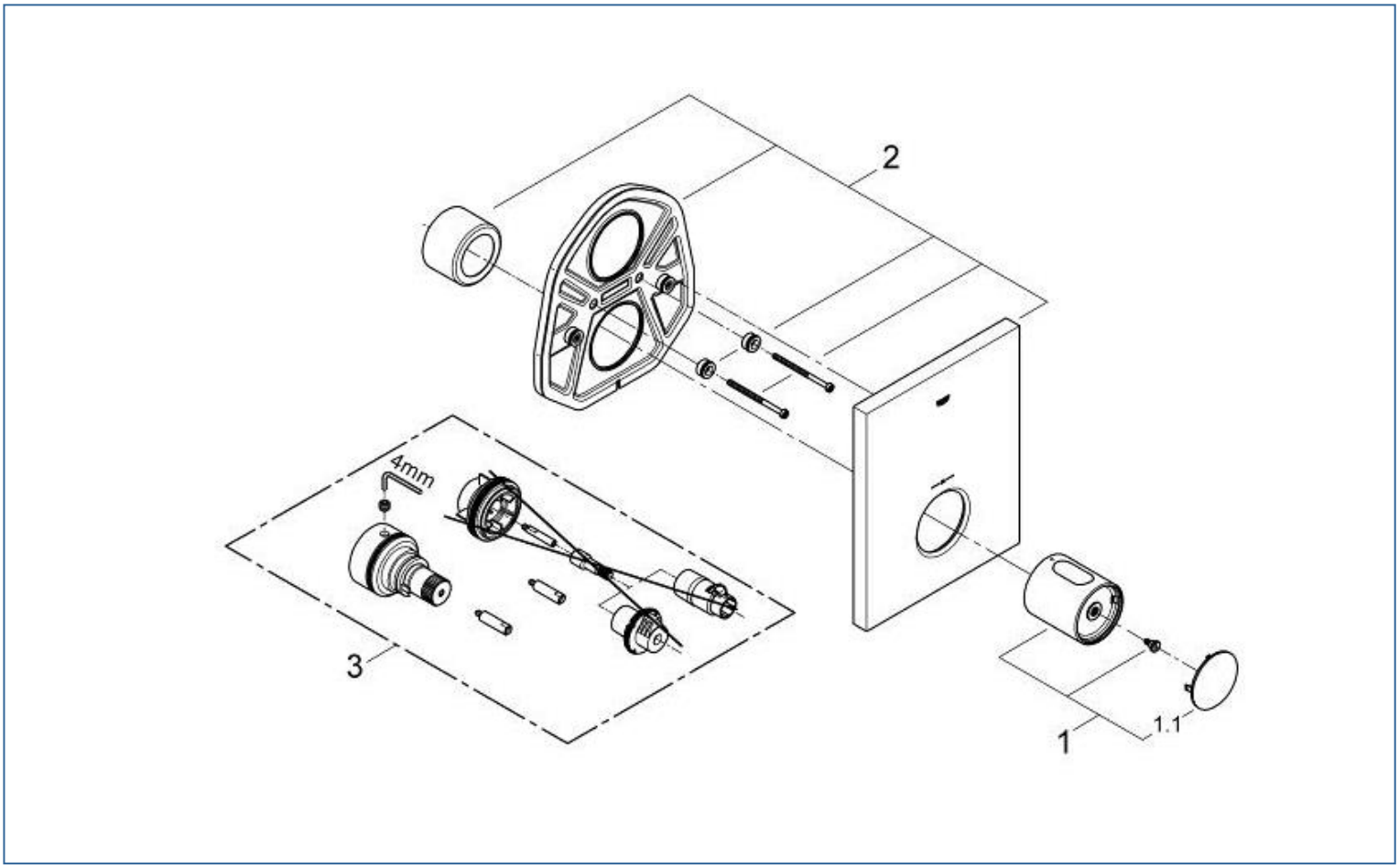

図番	名称	品番
1	2761800J用温調ﾊﾝﾄﾞﾙ	47900000
1.1	キャップ	設定なし
2	化粧プレート	設定なし
3	19403用ｴｸｽﾃﾝｼｮﾝ	※ 47781000

注1）※印は受注発注品となります。
　2）ご発注時に品切れの部品は、ドイツ本国の在庫状況により受注後1～2ヶ月後の納入になる場合もあります。