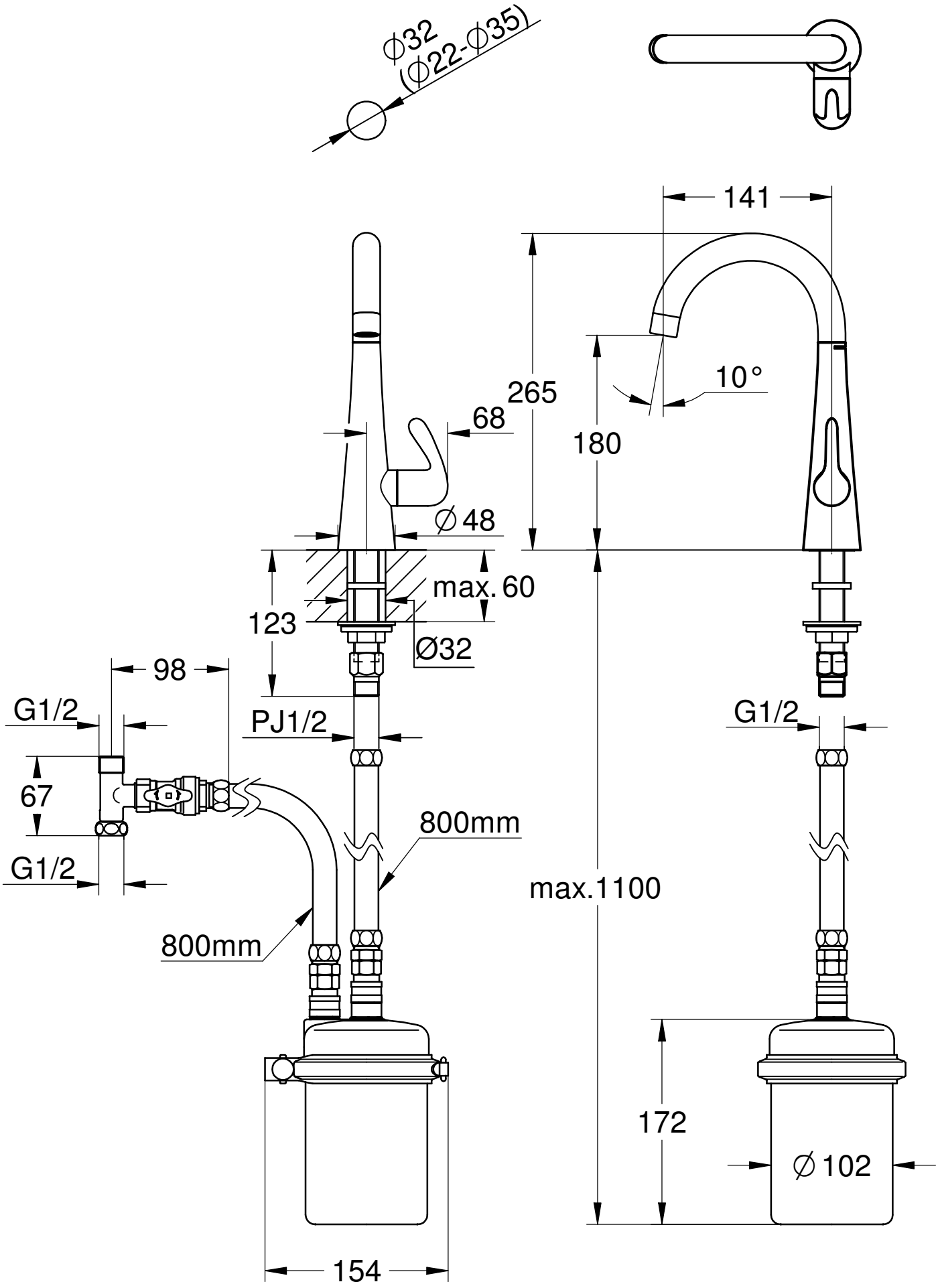

Maßstab / Scale	ÄM-Nr. / ECN	213791			Grohe Water Technology AG & Co. KG Hauptstraß137 D-58675 Hemer Tel. 02372 / 93-0
1:3	Datum / Date	09.09.2008	09.09.2013		
	Verantw. / Respons	Mothai	Sm	Copyright reserved	
	Geprüft / Approved	Boberg	Rikukawa		
Status	Benennung / Title	VENTIL,STAND- PILLAR TAP			Zeichnung Nr. / Drawing No.: JP298601
	Prod.-No. + variants:	3002600J+JPK20101			TPI-Referenz / TPI-Reference: mjp298601_30026+jp20101_02

GROHE