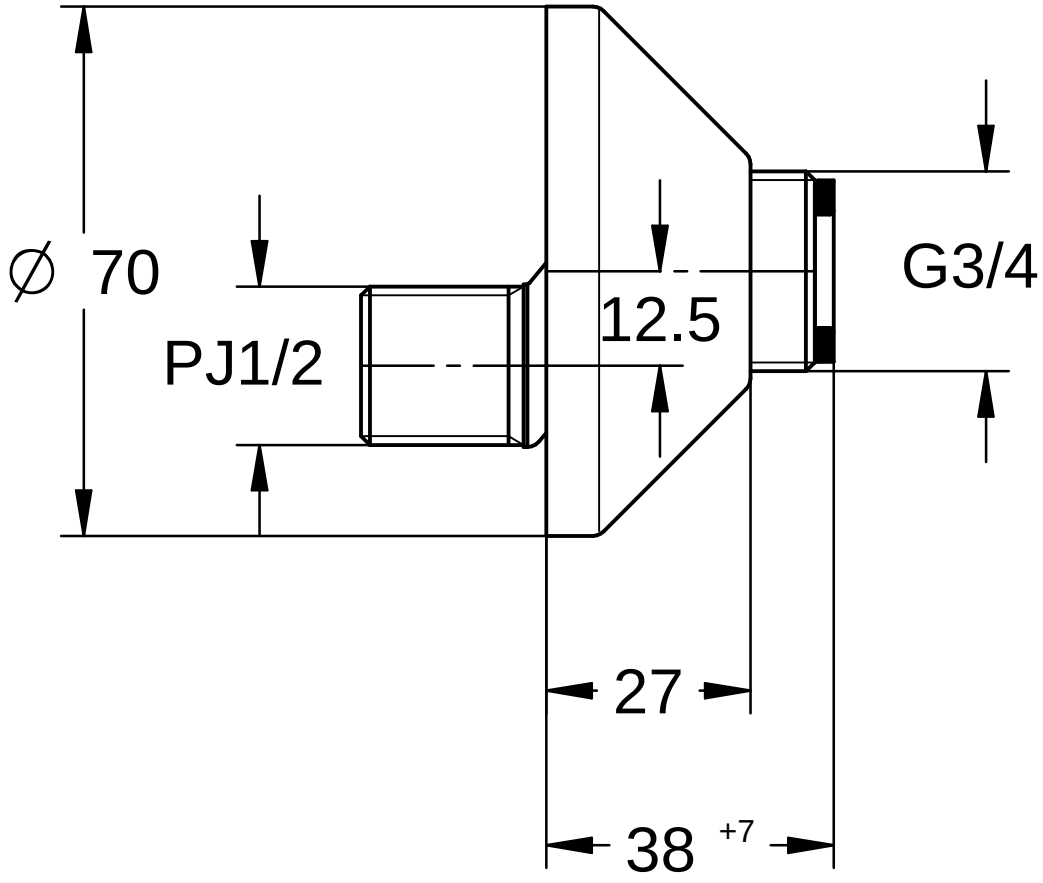

Maßstab	Änd.-Mitt.	J2002							
1:1	Datum	01.09.25							
	Name	S.m							
	Geprüft								

Dateiformat		Prod.-Nr. und Varianten					
Raster	Vektor						12.043
	X						