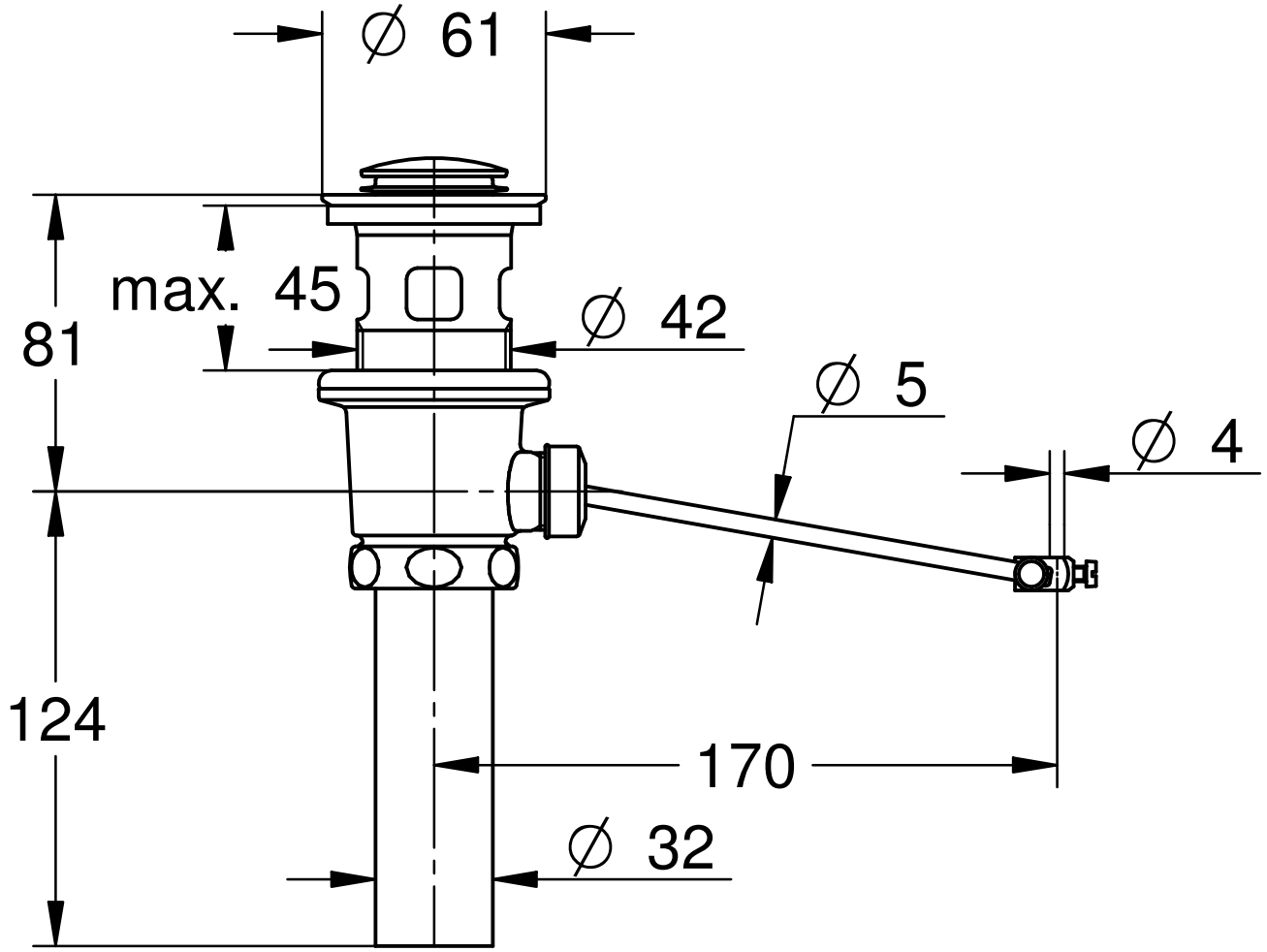

Maßstab	Änd.-Mitt.	J2005							
1:2	Datum	05.12.20	08.10.20	12.10.20					
	Name	Sm	Sm	Sm					
	Geprüft								

Dateiformat		Prod.-Nr. und Varianten					
Raster	Vektor	28.910.000	28.923.000			JP2.911.00	
	X						