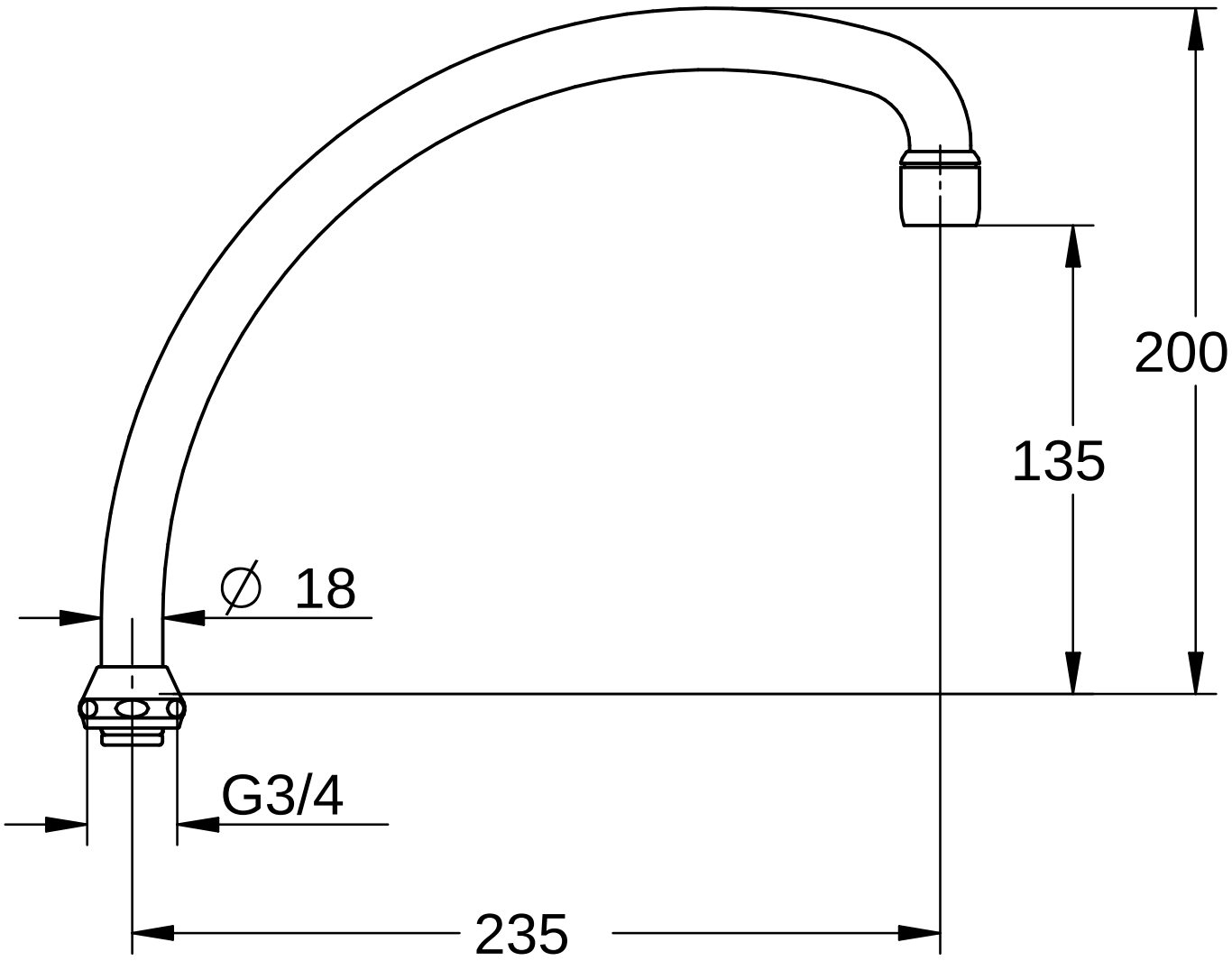

Maßstab	Änd.-Mitt.								
1:2	Datum	09.12.92							
	Name	Bender							
	Geprüft								

Dateiformat		Prod.-Nr. und Varianten				
Raster	Vektor	13.045.000	13.162.000			13.077
	X					