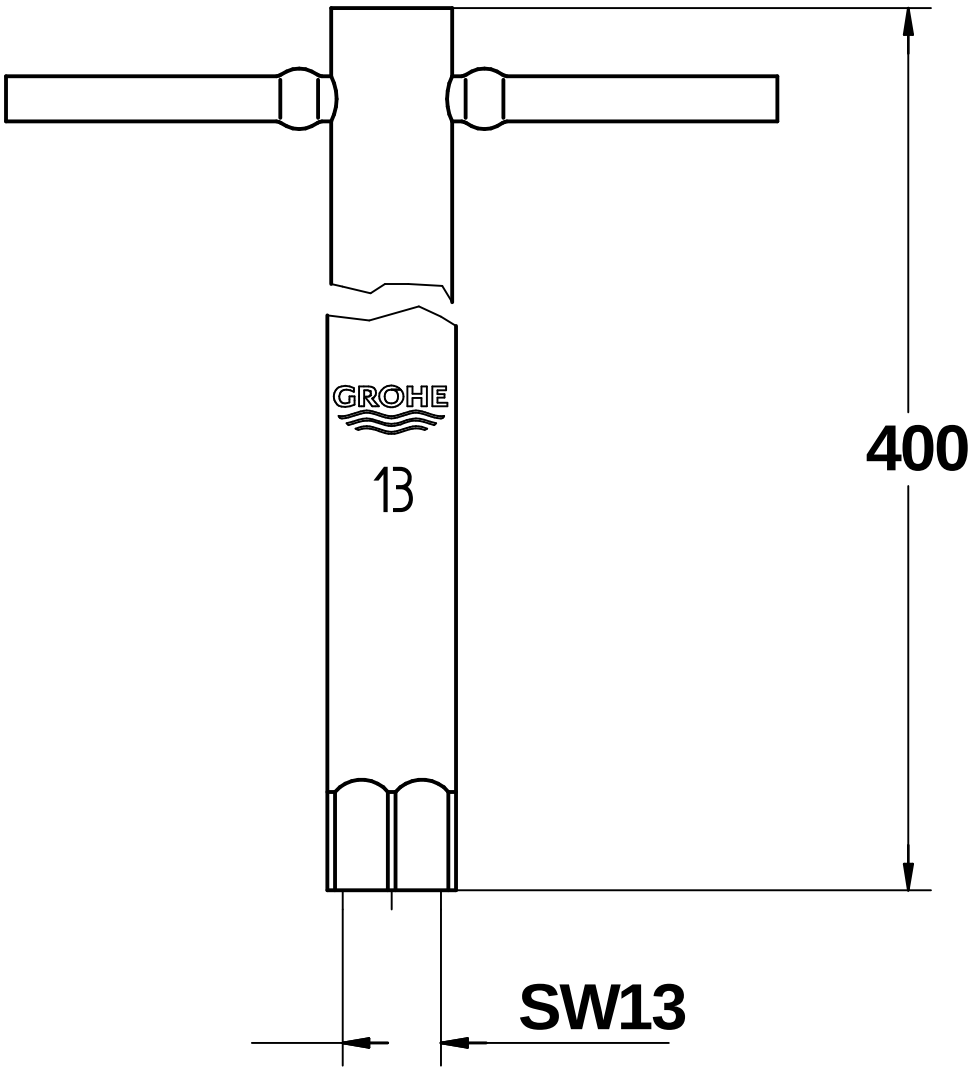

Maßstab	Änd.-Mitt.	21 193							
1:1	Datum	12.10.94							
	Name	Weil							
	Geprüft								

Dateiformat							
Raster	Vektor	Prod.-Nr. und Varianten					19.017
	X						