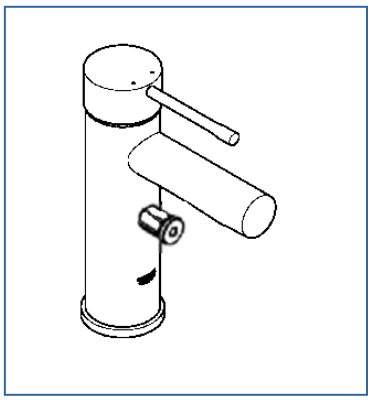

ESSENCE

JP368700

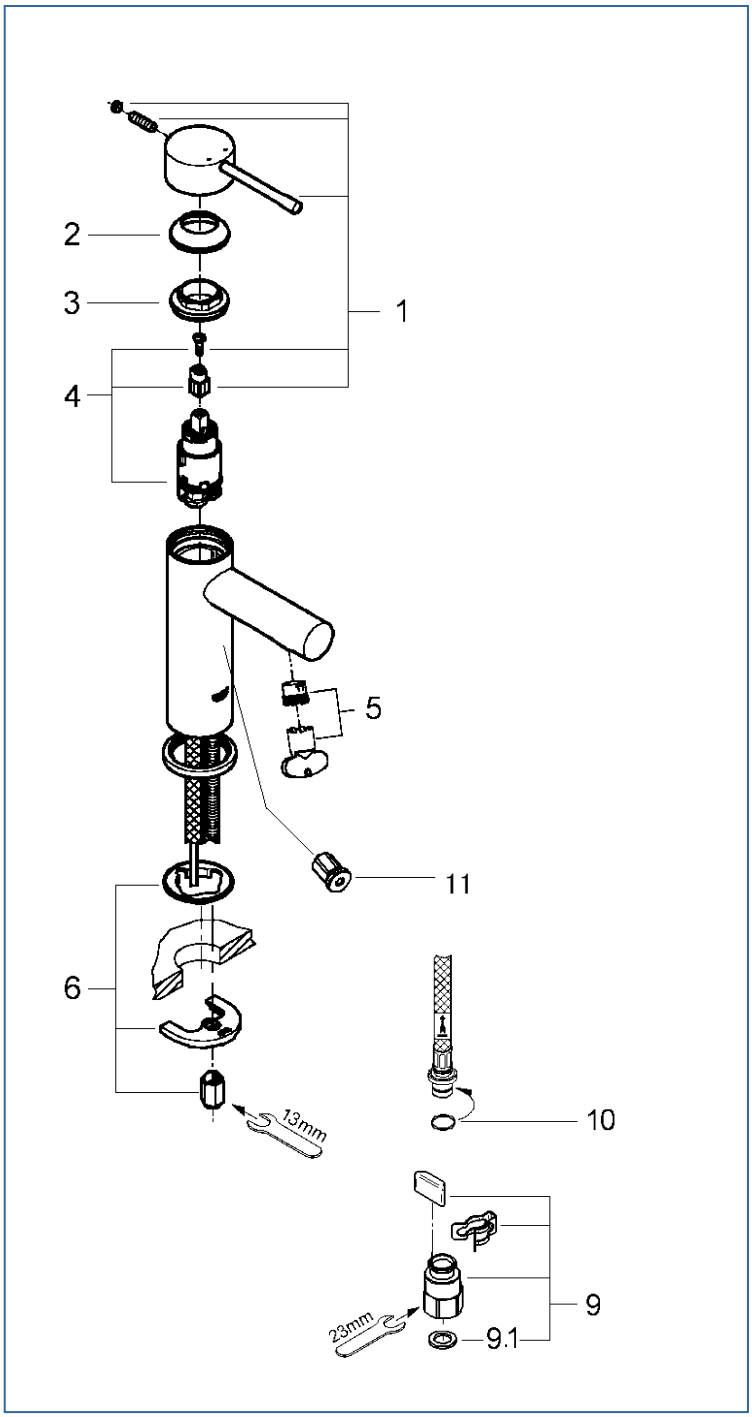

図番	名称		品番
1	レバーハンドル	※	46917000
2	化粧カバー		設定なし
3	ｶｰﾄﾘｯｼﾞ止ﾅｯﾄ		46715000
4	32251用ｾﾗﾐｯｸｶｰﾄﾘｯｼﾞ		46580000
5	エアレーター（定流量弁付）	※	46765000
6	33252002用締付ｾｯﾄ		46645000
9	ｸｲｯｸｿｹｯﾄ寒冷地（1組） AH-1879		JPK55000
9.1	1/2″スーパーパッキン		FP-01
10	Oﾘﾝｸﾞ（P8）		市販品
11	寒冷地用水抜栓		06446040

注1）※印は受注発注品となります。
　2）ご発注時に品切れの部品は、ドイツ本国の在庫状況により受注後1～2ヶ月後の納入になる場合もあります。