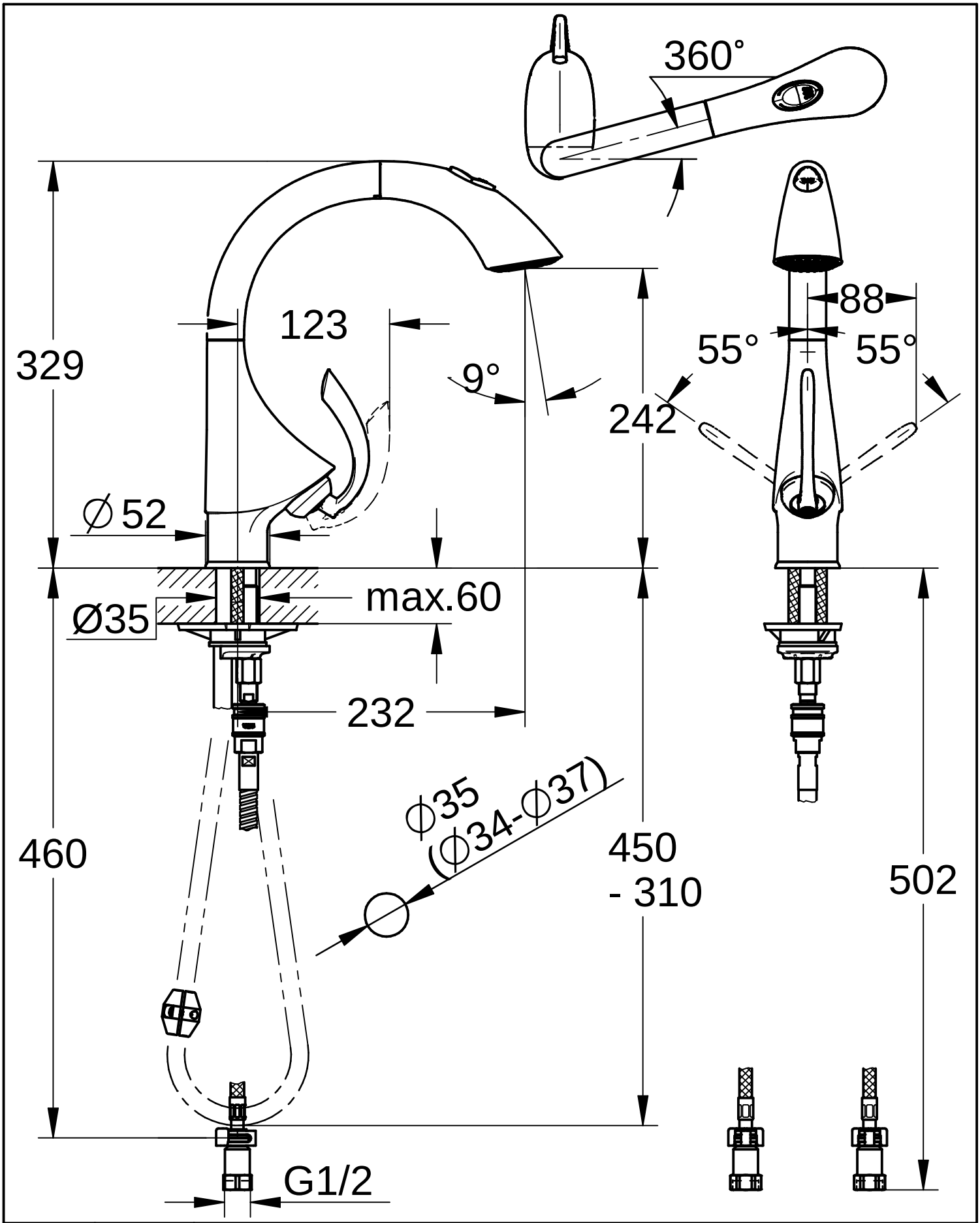

Maßstab / Scale	ÄM-Nr. / ECN				Grohe Water Technology AG & Co. KG Hauptstraße 137 D-58675 Hemer Tel. 02372 / 93-0
1:4	Datum / Date	20. 9.2018			
	Verantw. / Respons	Matsumoto		Copyright reserved	
	Geprüft / Approved	Rikukawa			
Status	Benennung / Title	EHM,SPB- OHM SINK SPRAY			Zeichnung Nr. / Drawing No.: 3266800J
	Prod.-No. + variants:	3266800J			TPI-Referenz / TPI-Reference: m3266800j

GROHE