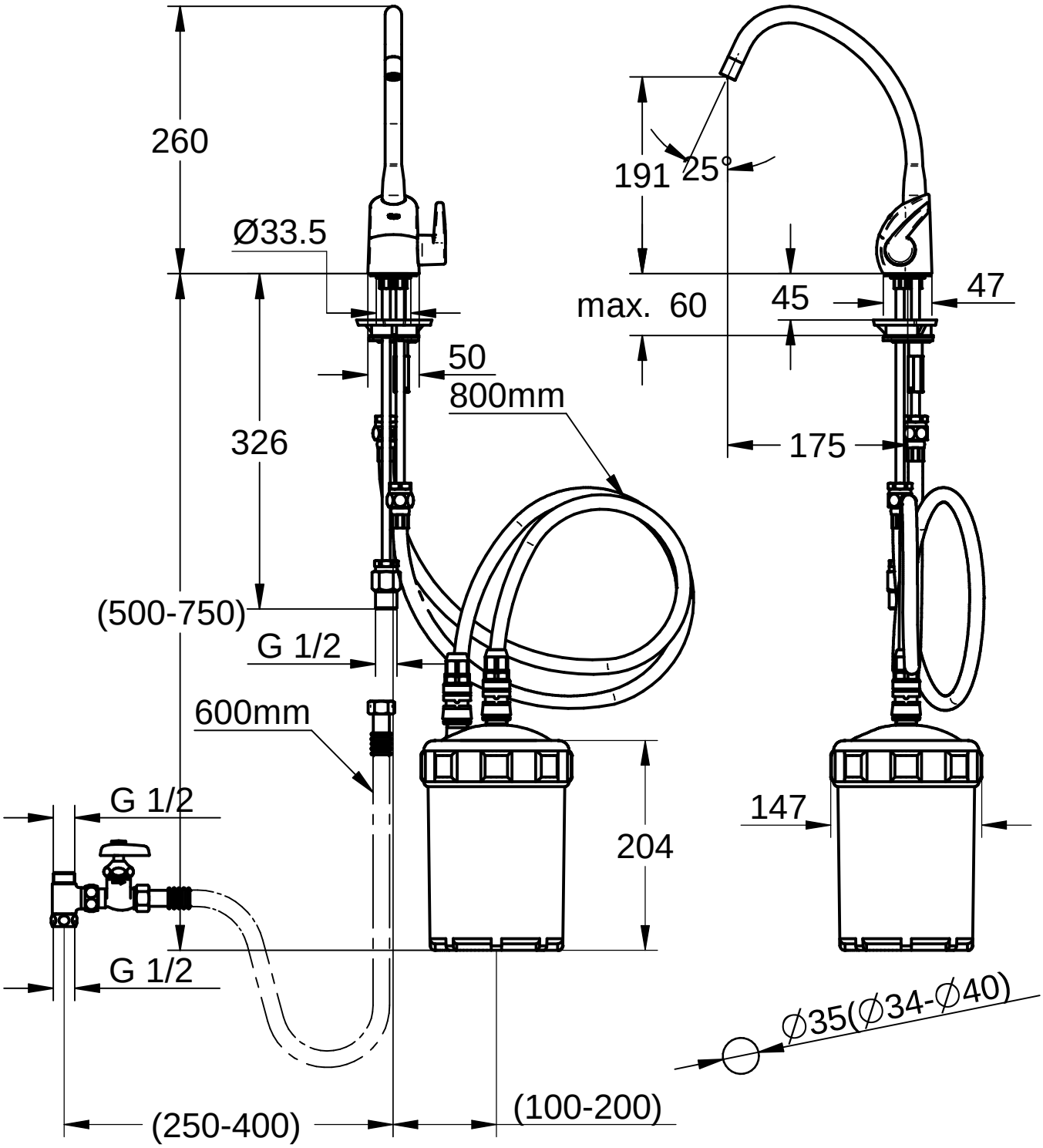

Maßstab	Änd.-Mitt.								
1:4	Datum	20.11.2018							
	Name	Matsumoto							
	Geprüft	Rikukawa							
Dateiformat	Prod.-Nr. und Varianten	JP5.959.00 JPK.---.00					JP5.959.01		
Raster / Vektor: X									