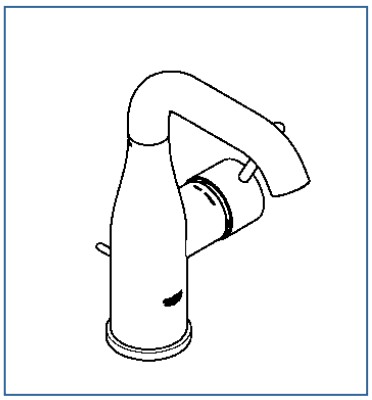

ESSENCE

JP368802_JP368801

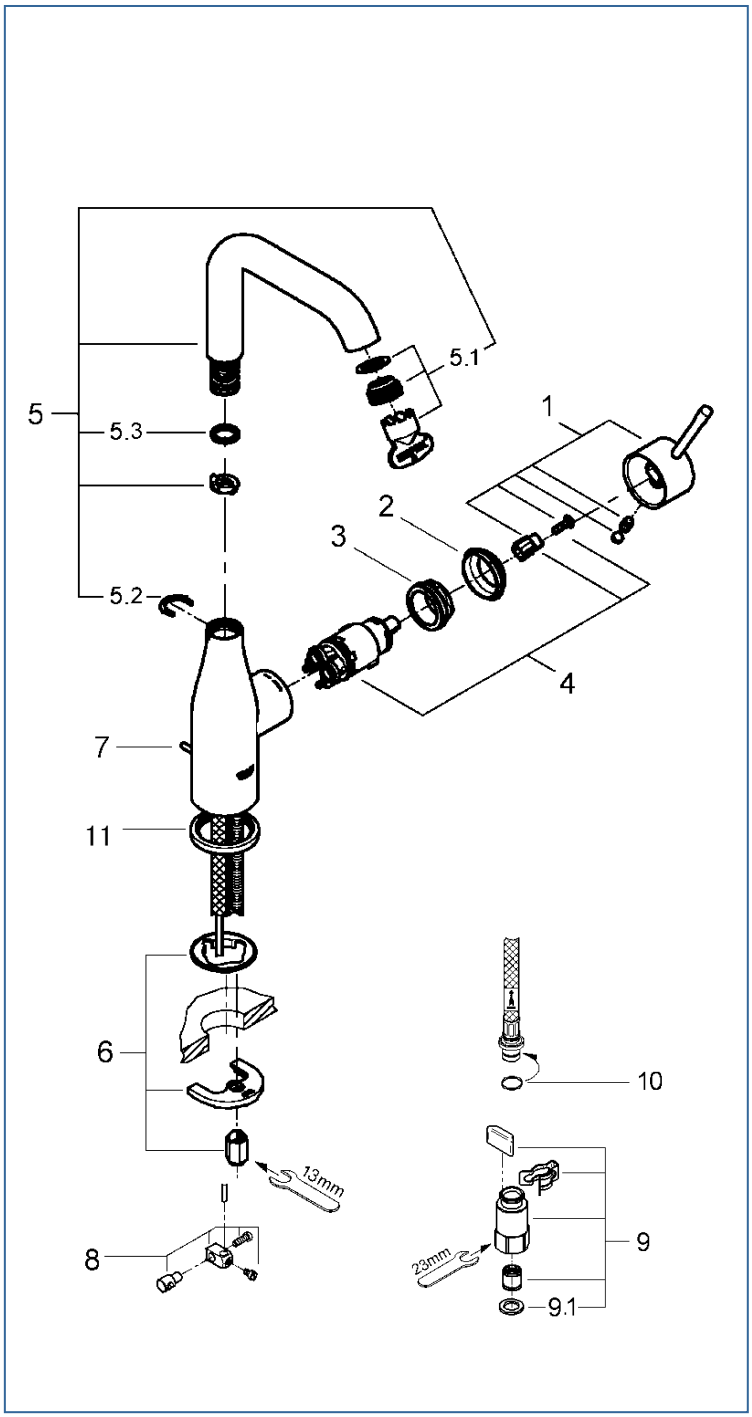

図番	名称		品番
1	エッセンスレバー	※	46927000
2	化粧カバー	※	405915038
	Oリング	※	10711031
3	止ナット	※	406071037
4	32251用セラミックカートリッジ		46580000
5	吐水口	※	13376000
5.1	19408用エアレーター		48270000
5.2	吐水口用クリップ(1個入)		JP010300
5.3	吐水口用Oリング		01285000
6	33252002用締付セット		46645000
7	32357002用引棒185mm延長		46739000
8	ジョイントピース		0684400U
9	クイックジョイント接続アダプター(2個入)		408499040
9.1	1/2″スーパーパッキン		FP-01
10	Oリング(P8)		市販品
11	3429410用プレート	※	405873038

注1)※印は受注発注品となります。
2)ご発注時に品切れの部品は、ドイツ本国の在庫状況により受注後1～2ヶ月後の納入になる場合もあります。