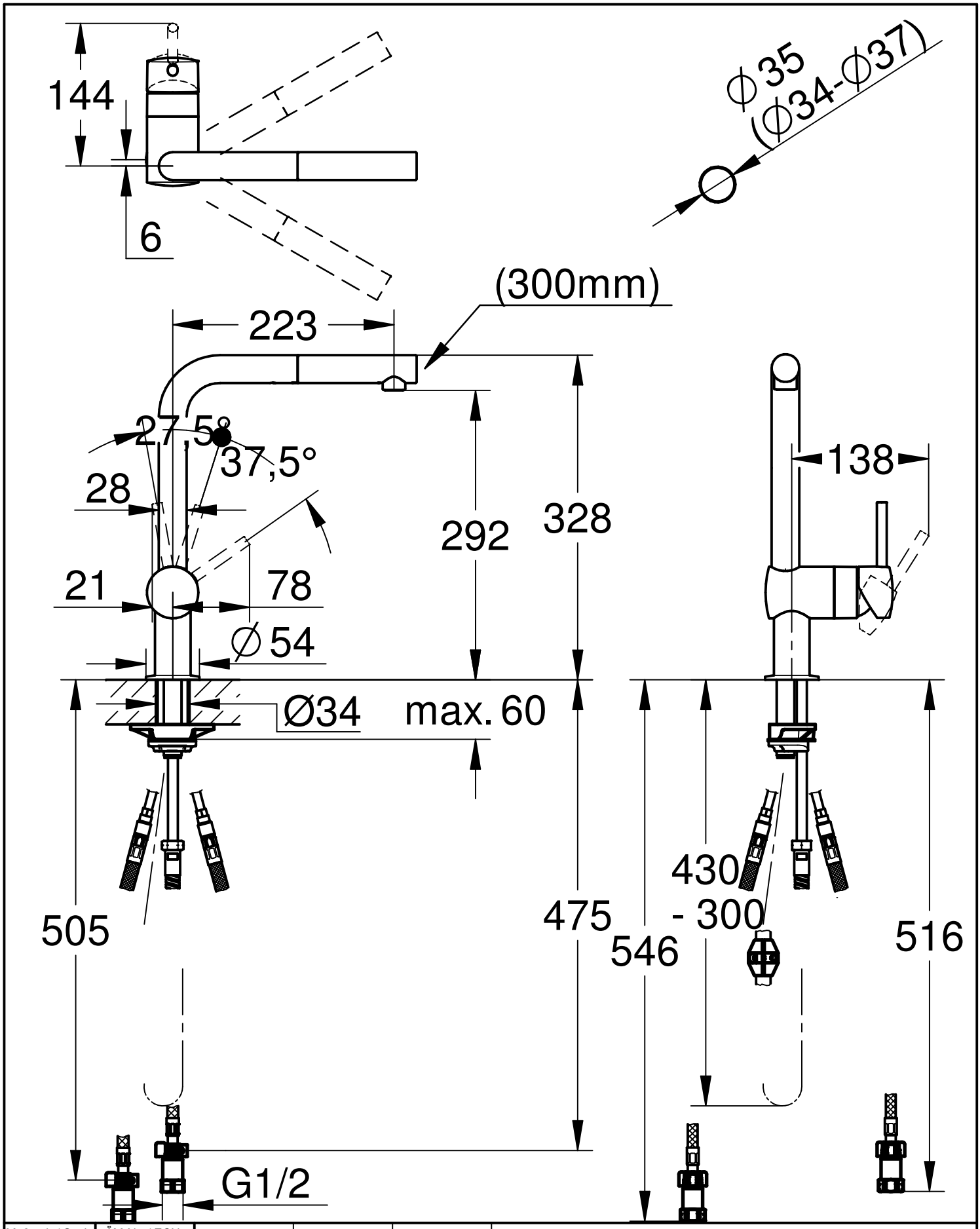

Maßstab / Scale	ÄM-Nr. / ECN				Grohe AG Hauptstraße 137 D-58675 Hemer Tel. 02372 / 93-0	GROHE
1:5	Datum / Date	20. 9.2020				
	Verantw. / Respons	Matsumoto		Copyright reserved		
	Geprüft / Approved	Rikukawa				
Status	Benennung / Title	EHM,SPB- OHM SINK SPRAY			Zeichnung Nr. / Drawing No.: 3028100J	
	Prod.-No. + variants:	3028100J			TPI-Referenz / TPI-Reference: m3028100J_02_3a	