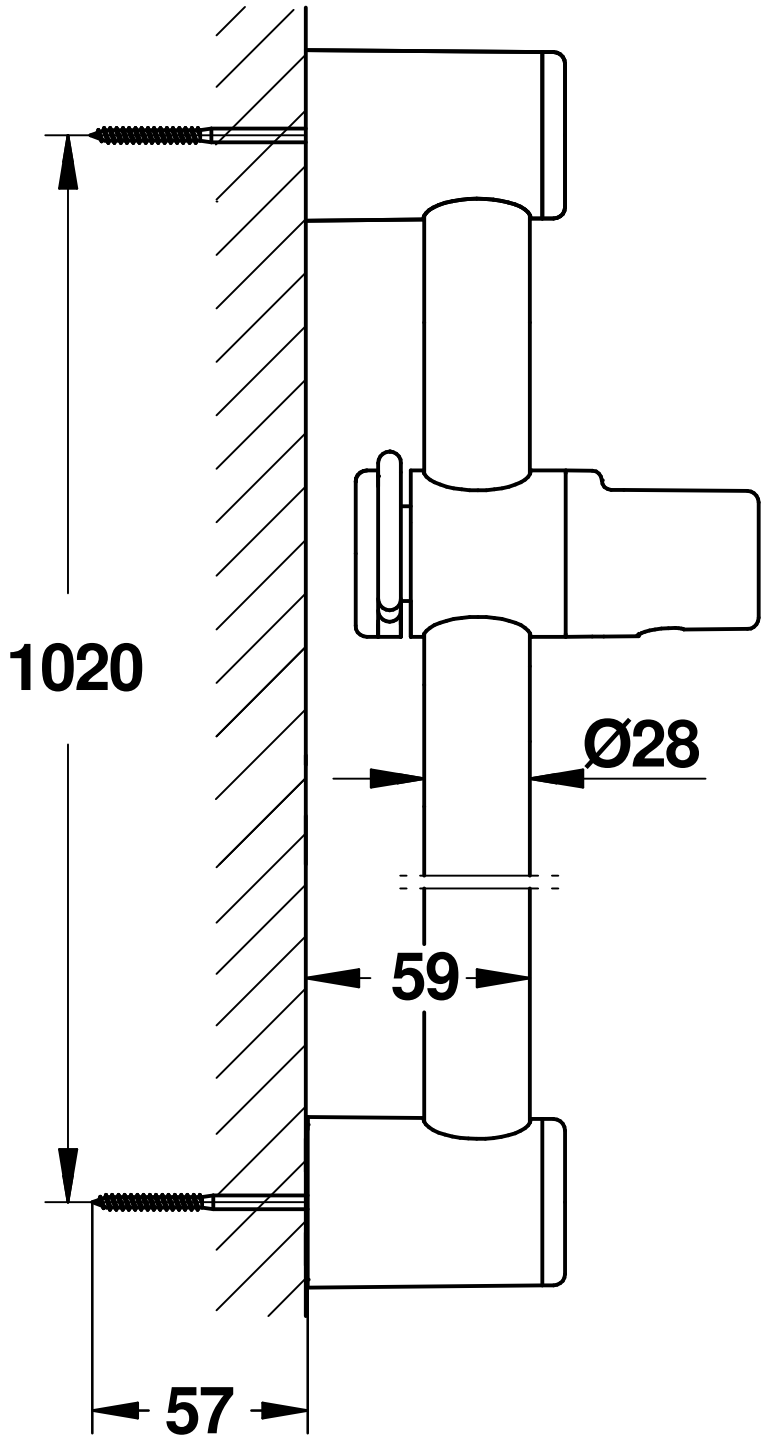

Maßstab	Änd.-Mitt.	J2002	J2004						
1:2	Datum	01.09.25	04.12.25						
	Name	S.m	S.m						
	Geprüft								

Dateiformat		Prod.-Nr. und Varianten					
Raster	Vektor	28.989.000					28.621.000
	X						