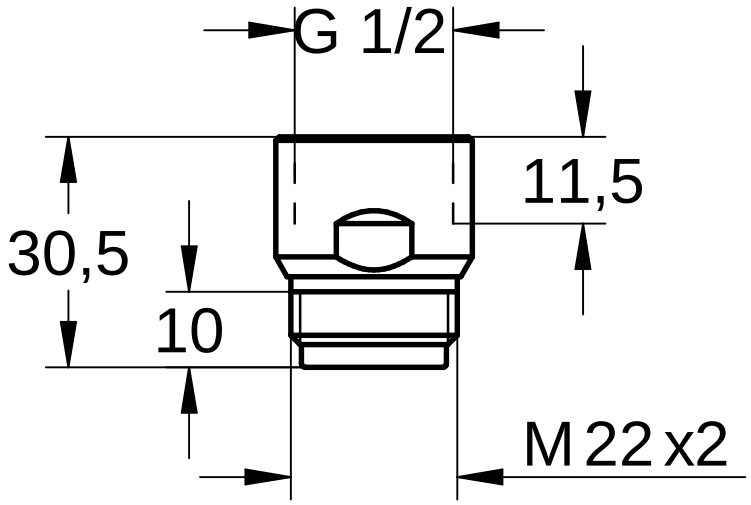

Maßstab	Änd.-Mitt.								
1:1	Datum	20. 4.2018							
	Name	Matsumoto							
	Geprüft	Rikukawa							

Dateiformat		Prod.-Nr. und Varianten	GPAD003				GPAD003
Raster	Vektor						