F-SERIES **2761800J**

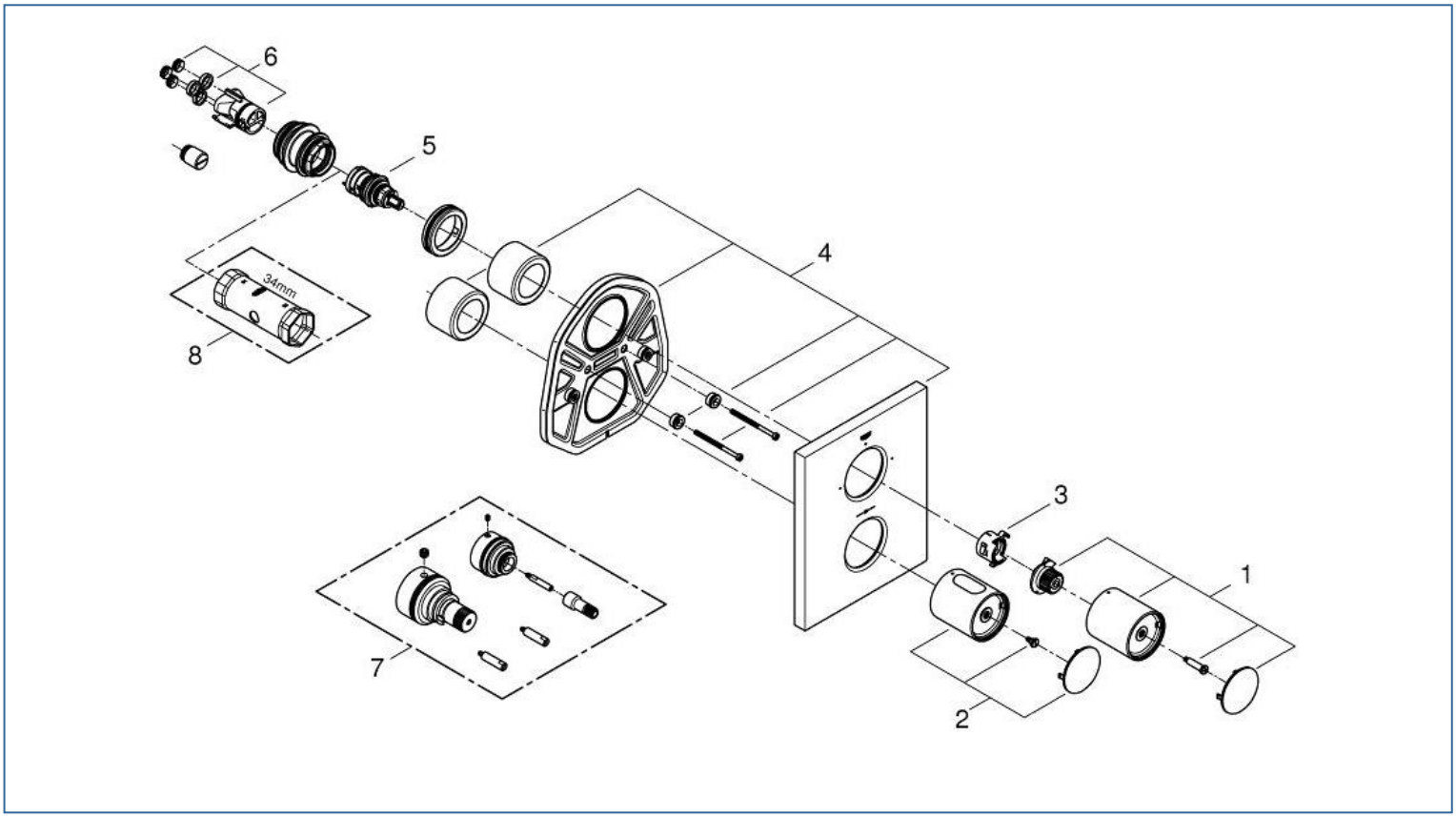

図番	名称	品番
1	2761800J用開閉切替ﾊﾝﾄﾞﾙ	47898000
2	2761800J用温調ﾊﾝﾄﾞﾙ	47900000
3	19253用開閉切換ﾗﾁｪｯﾄ	10089000
4	レインシャワーF 化粧プレート	設定なし
5	アクアディマー	47364000
6	埋込部&ｱｸｱﾃﾞｨﾏｰ部接続ｱﾀﾞﾌﾟﾀｰ	※ 12701001

注1)※印は受注発注品となります。
2)ご発注時に品切れの部品は、ドイツ本国の在庫状況により受注後1～2ヶ月後の納入になる場合もあります。