GROHTHERM1000 3457300J

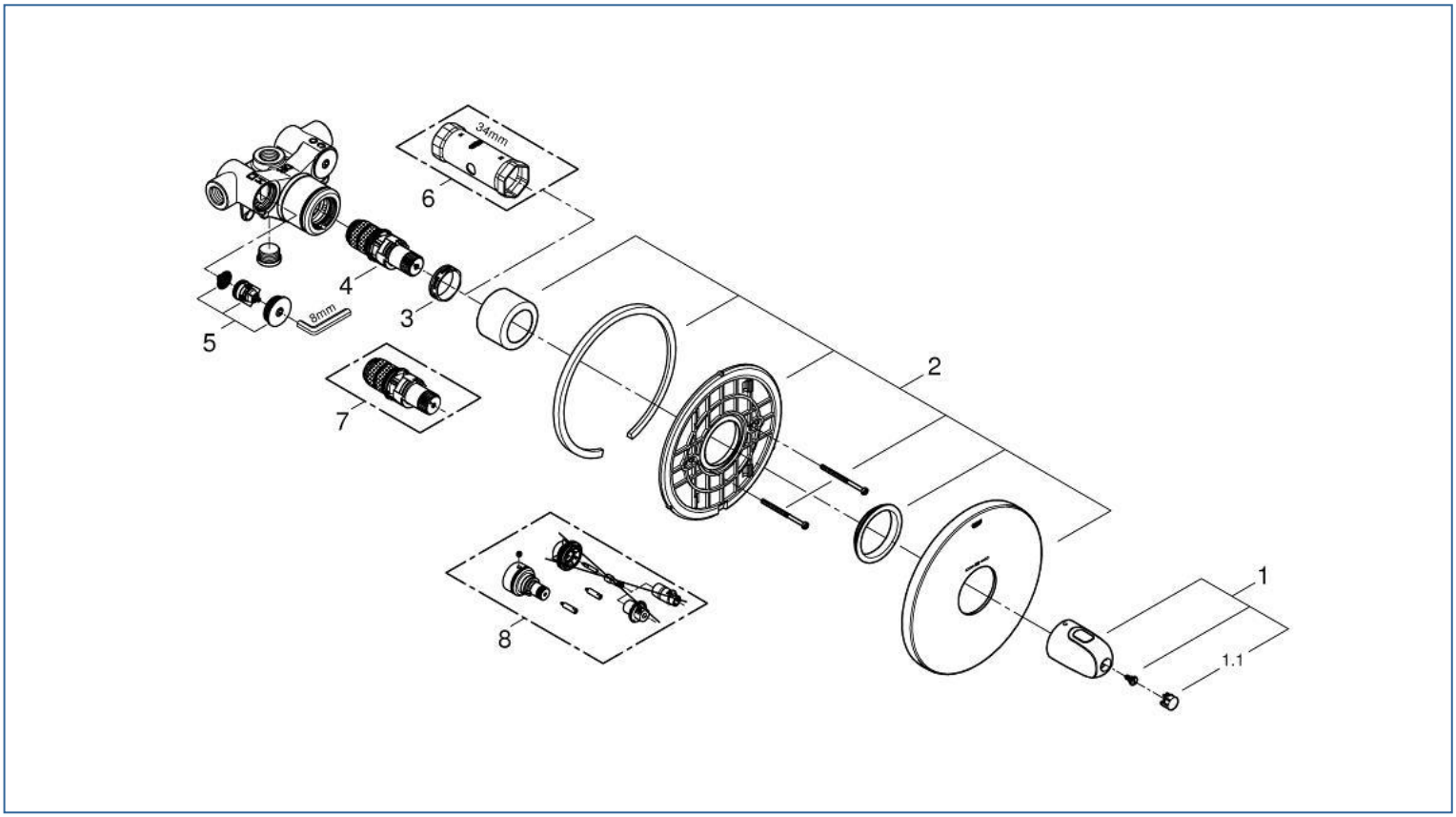

図番	名称		品番
1	ｸﾞﾛｰｻｰﾓ1000 温度ﾊﾝﾄﾞﾙ		47973000
1.1	ｸﾞﾛｰｻｰﾓ1000用ﾊﾝﾄﾞﾙｷｬｯﾌﾟ(2個入)		4797400M
2	グローサーモ1000化粧プレート	※	47808000
3	ｸﾞﾛｰｻｰﾓ用ｶｰﾄﾘｯｼﾞ固定ﾅｯﾄ		47743000
4	1/2″サーモカートリッジ		JP018300
5	34213用逆止弁ﾅｯﾄ		47753000
6	34213用ｻｰﾓ工具		19332000
7	ｸﾞﾛｰｻｰﾓ逆配管ｻｰﾓｶｰﾄﾘｯｼﾞ		47175000
8	34213用ｴｸｽﾃﾝｼｮﾝ		設定なし

注1)※印は受注発注品となります。
　2)ご発注時に品切れの部品は、ドイツ本国の在庫状況により受注後1～2ヶ月後の納入になる場合もあります。