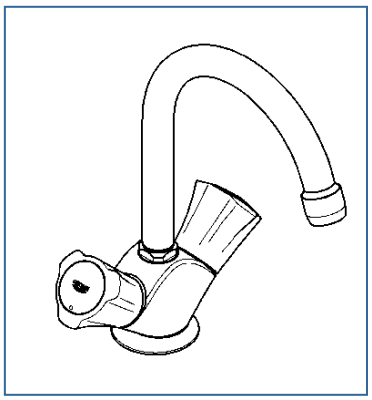

COSTA L

JP258401

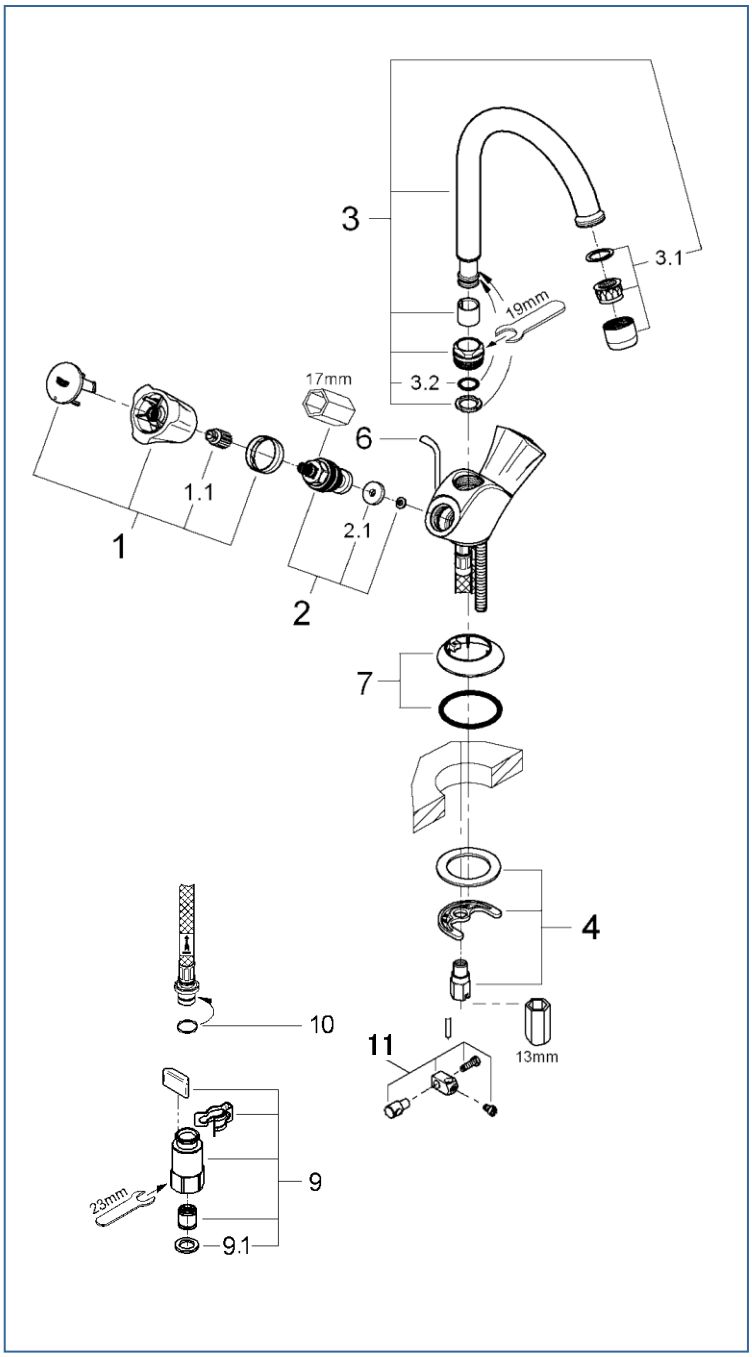

図番	名称	品番
1	COSTAﾊﾝﾄﾞﾙ	45994000
1.1	ﾊﾝﾄﾞﾙｲﾝｻｰﾄ	05386000
2	ｼｮｰﾄｽﾋﾟﾝﾄﾞﾙ1/2″用ﾍｯﾄﾞﾊﾟｰﾂ	07146000
2.1	05291 1/2ﾍｯﾄﾞﾊﾟｰﾂ平ｺﾏﾊﾟｯｷ	JPR01100
3	ｺｽﾀ 洗面水栓用自在吐水口	13219000
3.1	ｴｱﾚｰﾀｰ(M22 x 1 内ﾈｼﾞ型)	※ 13928000
	ｴｱﾚｰﾀｰ M22x1 ﾏｳｻﾞｰﾀｲﾌﾟ（内ﾈｼﾞ）	13944000
3.2	1/2″ﾍｯﾄﾞﾊﾟｰﾂ内Oﾘﾝｸﾞ	01280000
4	20119用締付ｾｯﾄ	46249000
5	GF20-10 ｸｲｯｸｼﾞｮｲﾝﾄ接続ｱﾀﾞﾌﾟﾀｰ	JP612200
5.1	1/2″スーパーパッキン	FP-01
5.2	逆止弁　15MM	DW15
6	引棒	設定なし
7	化粧プレート	設定なし
8	59538145058 ﾌﾟﾚｰﾄﾞﾎｰｽ接続Oﾘﾝｸﾞ1134300U	1134300U
9	ｸｲｯｸｿｹｯﾄ一般地(1組) AH-1878	JPK54900
9.1	1/2″スーパーパッキン	FP-01
9.2	逆止弁　15MM	DW15
10	Oﾘﾝｸﾞ（P8）	市販品
11	ジョイントピース	0684400U

注1）※印は受注発注品となります。
　2）ご発注時に品切れの部品は、ドイツ本国の在庫状況により受注後1～2ヶ月後の納入になる場合もあります。