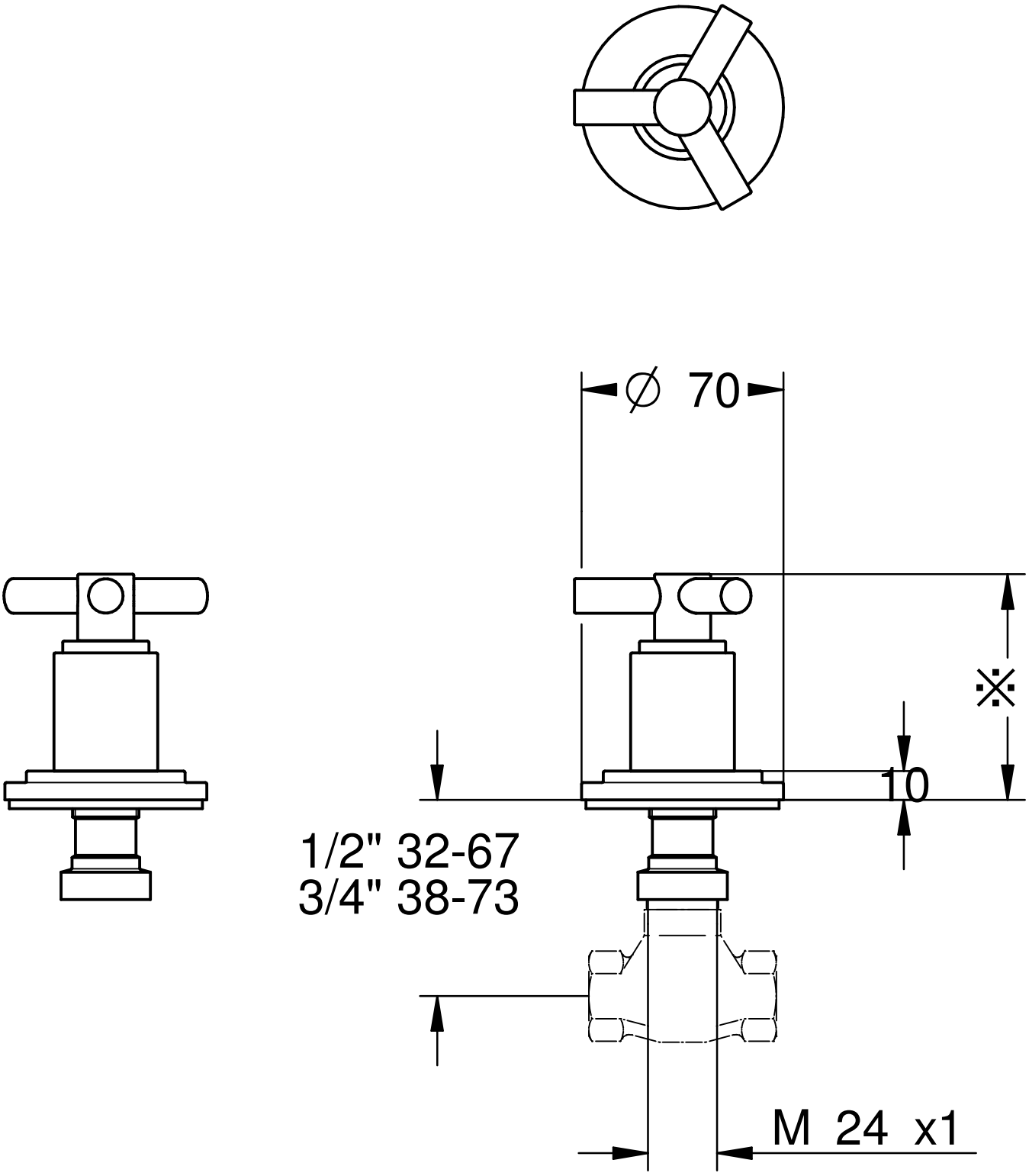


※寸法は製造時期により、78mmのものと98mmのものがあります。

| Maßstab | Änd.-Mitt. | J2002 | 212723 | | | | | | |
|---|---|---|---|---|---|---|---|---|---|
| 1:2 | Datum | 02. 3.20 | 09. 3.20 | 20.8.24 | | | | | |
| | Name | S.m | S.m | Sekine | | | | | |
| | Geprüft | | | | | | | | |

| Dateiformat | | Prod.-Nr. und Varianten | | | | | 19.069.00J |
|---|---|---|---|---|---|---|---|
| Raster | Vektor | | | | | | |
| | X | | | | | | |