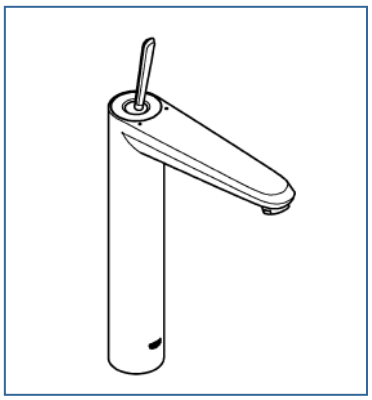

EURODISC JOY　　2342800J

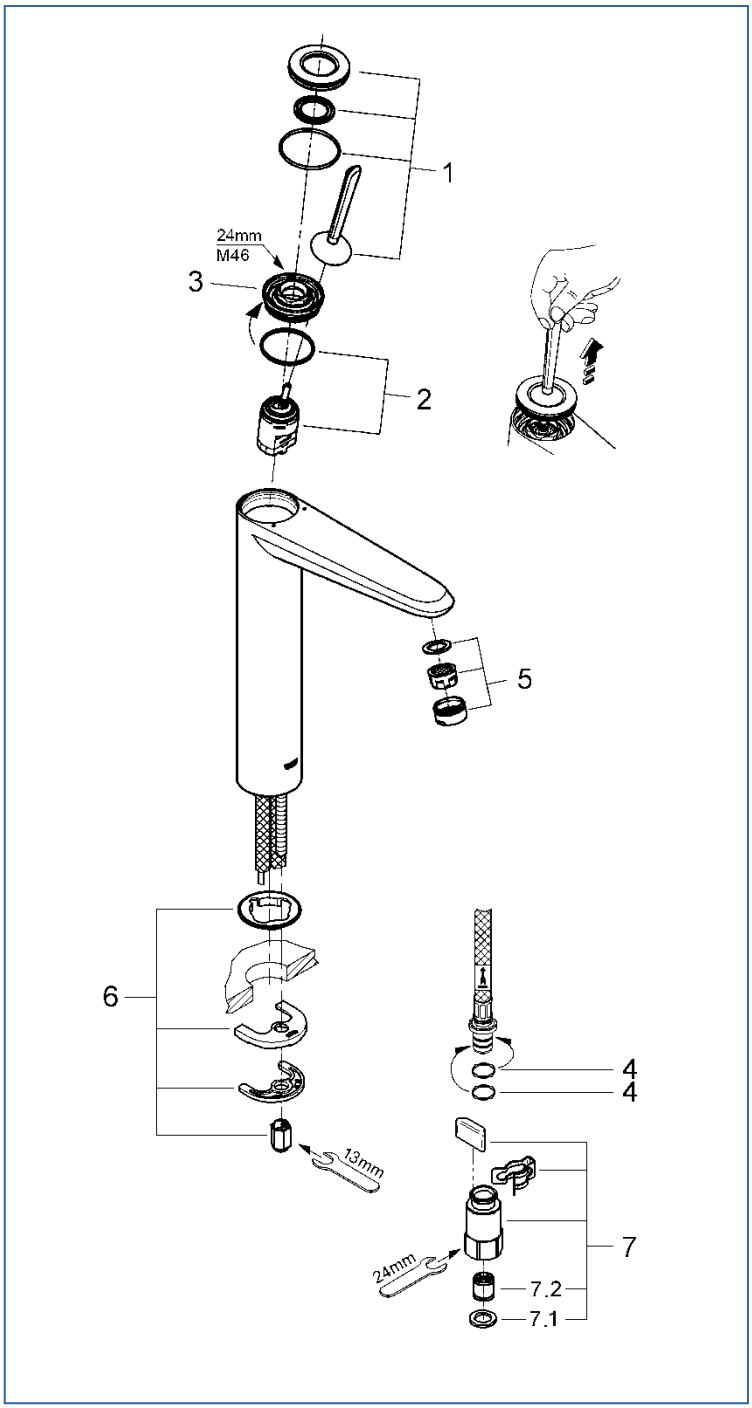

図番	名称	品番
1	ジョイレバー　化粧カバー付	※　46906000
2	ユーロディスクジョイ用セラミックカートリッジ	46907000
3	止ナット	設定なし
4	59538145058 ﾌﾞﾚｰﾄﾞﾎｰｽ接続Oﾘﾝｸﾞ1134300U	1134300U
5	ﾏｳｻﾞｰ	48159000
6	33252002用締付ｾｯﾄ	46645000
7	GF20-10 ｸｲｯｸｼﾞｮｲﾝﾄ接続ｱﾀﾞﾌﾟﾀｰ	JP612200
7.1	1/2″スーパーパッキン	FP-01
7.2	逆止弁　15MM	DW15

注1）※印は受注発注品となります。
　2）ご発注時に品切れの部品は、ドイツ本国の在庫状況により受注後1～2ヶ月後の納入になる場合もあります。