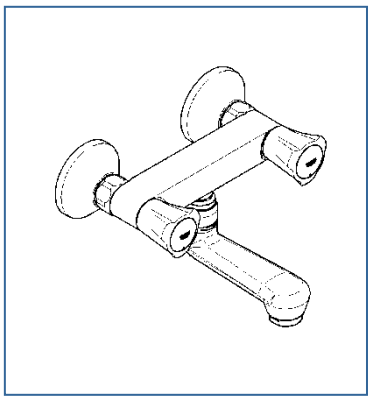

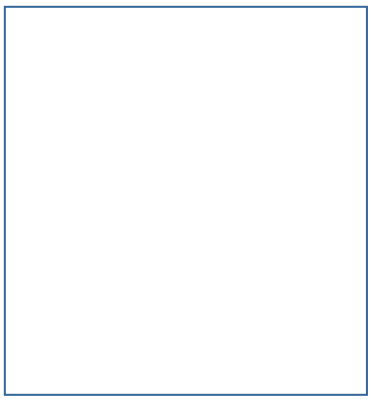

COSTA L　　2601100J

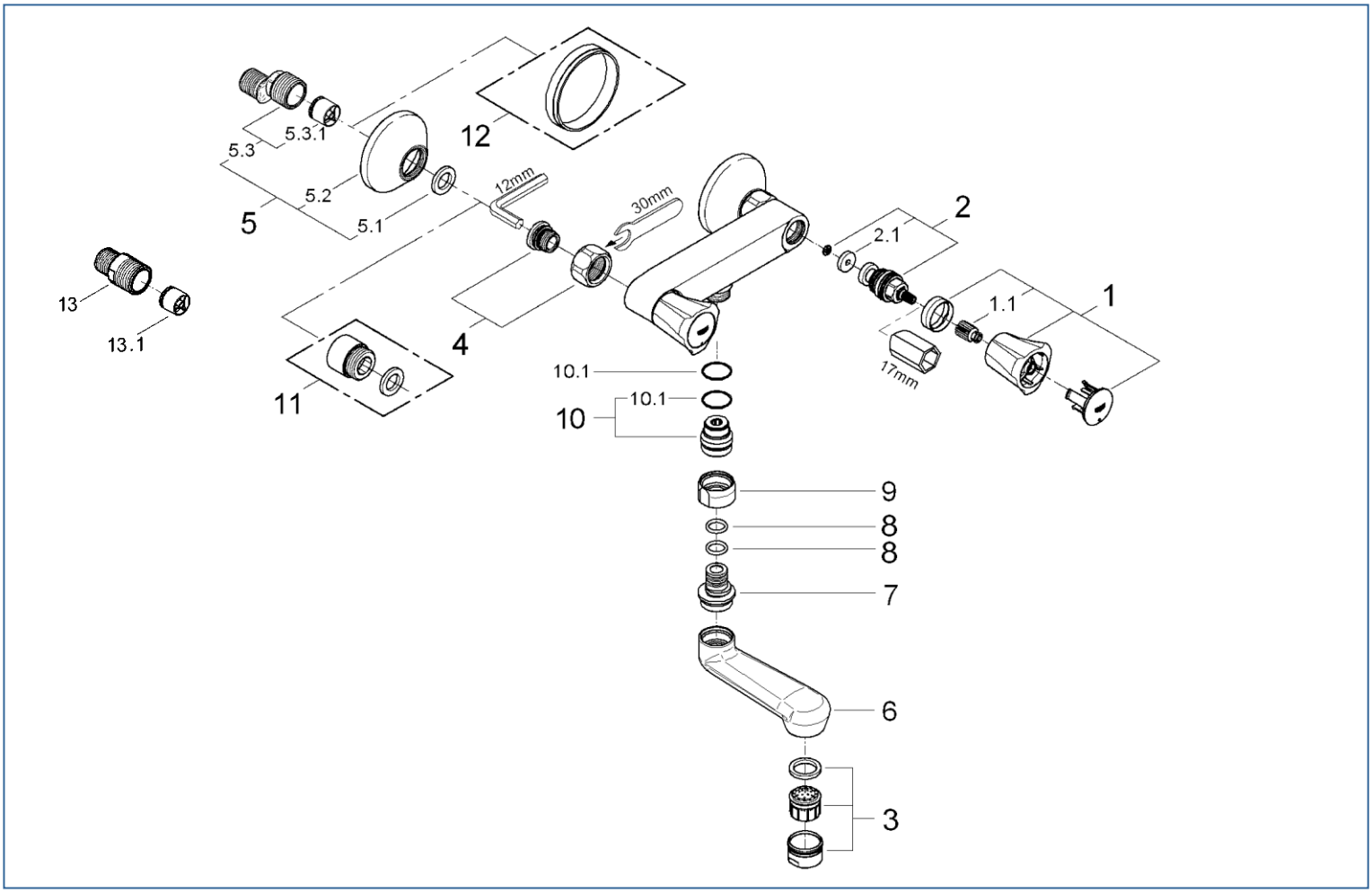

図番	名称	品番
1	COSTAﾊﾝﾄﾞﾙ	45994000
1.1	ﾊﾝﾄﾞﾙｲﾝｻｰﾄ	05386000
2	ﾍｯﾄﾞﾊﾟｰﾂ(ｼｮｰﾄｽﾋﾟﾝﾄﾞﾙ1/2″用)	07146000
2.1	05291 1/2ﾍｯﾄﾞﾊﾟｰﾂ平ｺﾏﾊﾟｯｷ	JPR01100
3	ｴｱﾚｰﾀｰ M28x1 ｼｽﾄﾗﾀｲﾌﾟ（外ﾈｼﾞ）	13907000
4	53袋ナットニップル	45044000
5	逆止弁付ｲﾝﾚｯﾄ1/2″F21CV-1	設定なし
5.1	3/4”ｲﾝﾚｯﾄﾊﾟｯｷﾝ（1本）	0138600U
5.2	12001用化粧プレート	0221000U
5.3	12043000(F21CV)用本体	01932000
5.3.1	逆止弁　20MM	DW20

図番	名称	品番
6	2601100J用吐水口	01930000
7	01930用吐水口自在ﾆｯﾌﾟﾙ	01937000
8	吐水口用Oﾘﾝｸﾞ	01285000
9	吐水口袋ﾅｯﾄ17mm GA-14	01969000
10	アダプター	設定なし
10.1	銅ﾜｯｼｬｰ Ø22,05xØ24,0x0,9	※　05365031
11	25323用ｴｸｽﾃﾝｼｮﾝ 2個入	0713000M
12	ワン座延長リング	JPX01300
13	ｽﾄﾚｰﾄﾕﾆｵﾝ 45mm	JPX00700
13.1	逆止弁　20MM	DW20

注1）※印は受注発注品となります。
　2）ご発注時に品切れの部品は、ドイツ本国の在庫状況により受注後1～2ヶ月後の納入になる場合もあります。