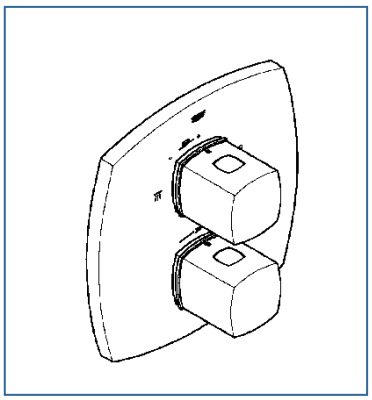

GRANDERA　　1993400J

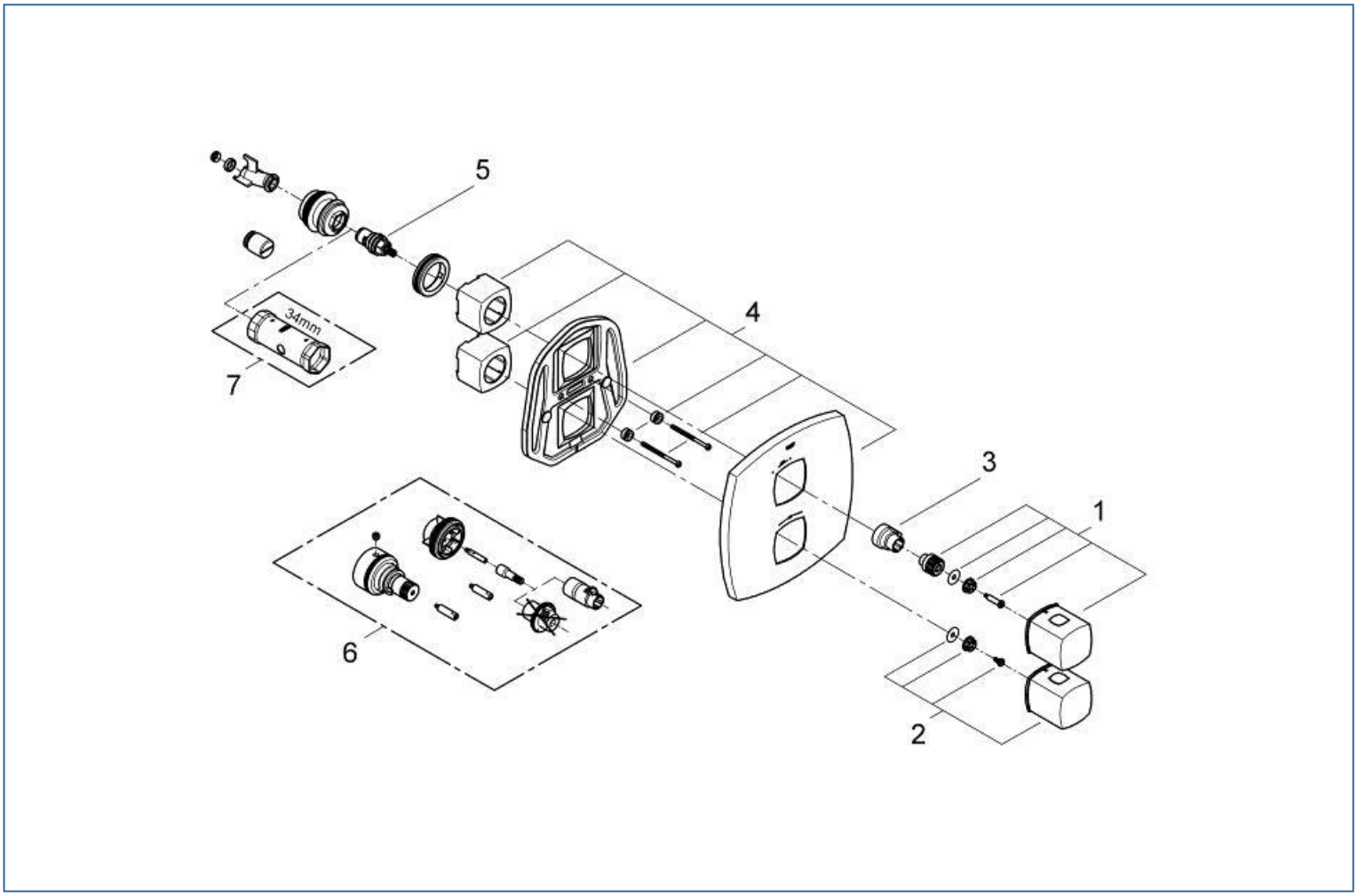

図番	名称	品番
1	開閉ハンドル	設定なし
2	温度調節ハンドル	47934000
3	節水ｽﾄｯﾊﾟｰ	10093000
4	化粧カバー	設定なし
5	セラミックヘッドパーツ(サイズ1/2"・180° 左回転開栓)	45648000
5.1	1/2″ﾍｯﾄﾞ締付Oﾘﾝｸﾞ	03924000
6	エクステンション	設定なし
7	34213用サーモ工具	19332000

注1)※印は受注発注品となります。
　2)ご発注時に品切れの部品は、ドイツ本国の在庫状況により受注後1～2ヶ月後の納入になる場合もあります。