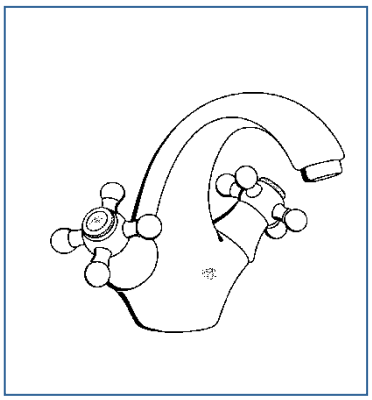

SINFONIA

2101200J

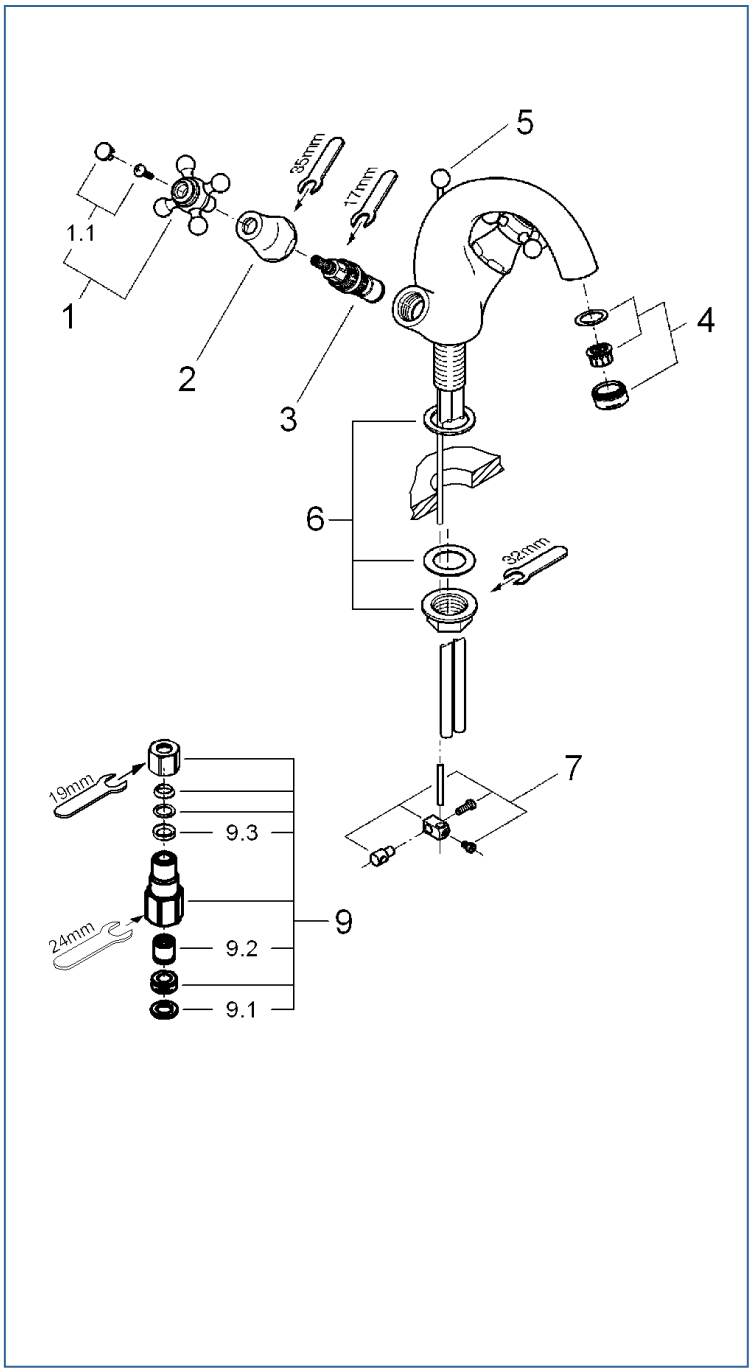

図番	名称	品番
1	ｼﾝﾌｫﾆｱﾊﾝﾄﾞﾙ	45291000
	ｼﾝﾌｫﾆｱ ﾊﾝﾄﾞﾙ(金ﾘﾝｸﾞ)	設定なし
1.1	ｼﾝﾌｫﾆｱﾊﾝﾄﾞﾙ用湯水ﾏｰｸｾｯﾄ	45305000
2	化粧リング00061038	00061000
3	ｾﾗﾐｯｸﾍｯﾄﾞﾊﾟｰﾂ(ｻｲｽﾞ1/2"・180° 左回転開栓)	45648000
4	M24 ﾏｳｻﾞｰ	13929000
5	20015(ｼﾝﾌｫﾆｱ)用引棒	07511000
6	ヨーロミクス締付	45012000
7	ジョイントピース	0684400U
9	逆止弁付接続アダ・C	12105N00
9.1	1/2"スーパーパッキン	FP-01
9.2	逆止弁　15MM	DW15
9.3	12105用D型パッキン No.5	RP-01

注1)※印は受注発注品となります。
　2)ご発注時に品切れの部品は、ドイツ本国の在庫状況により受注後1～2ヶ月後の納入になる場合もあります。