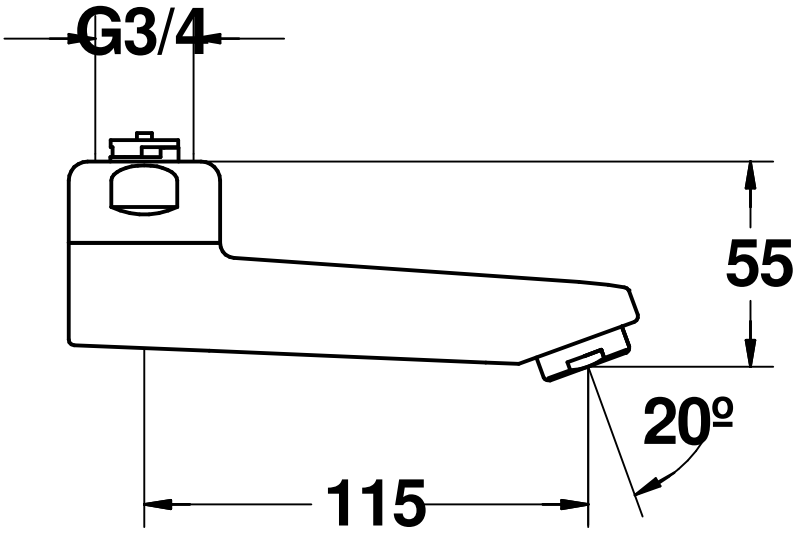

Maßstab	Änd.-Mitt.	3514							
1:2	Datum	10.12.92							
	Name	Bender							
	Geprüft								

Dateiformat		Prod.-Nr. und Varianten					13.461
Raster	Vektor						
	X						