EUROSMART

JP365102

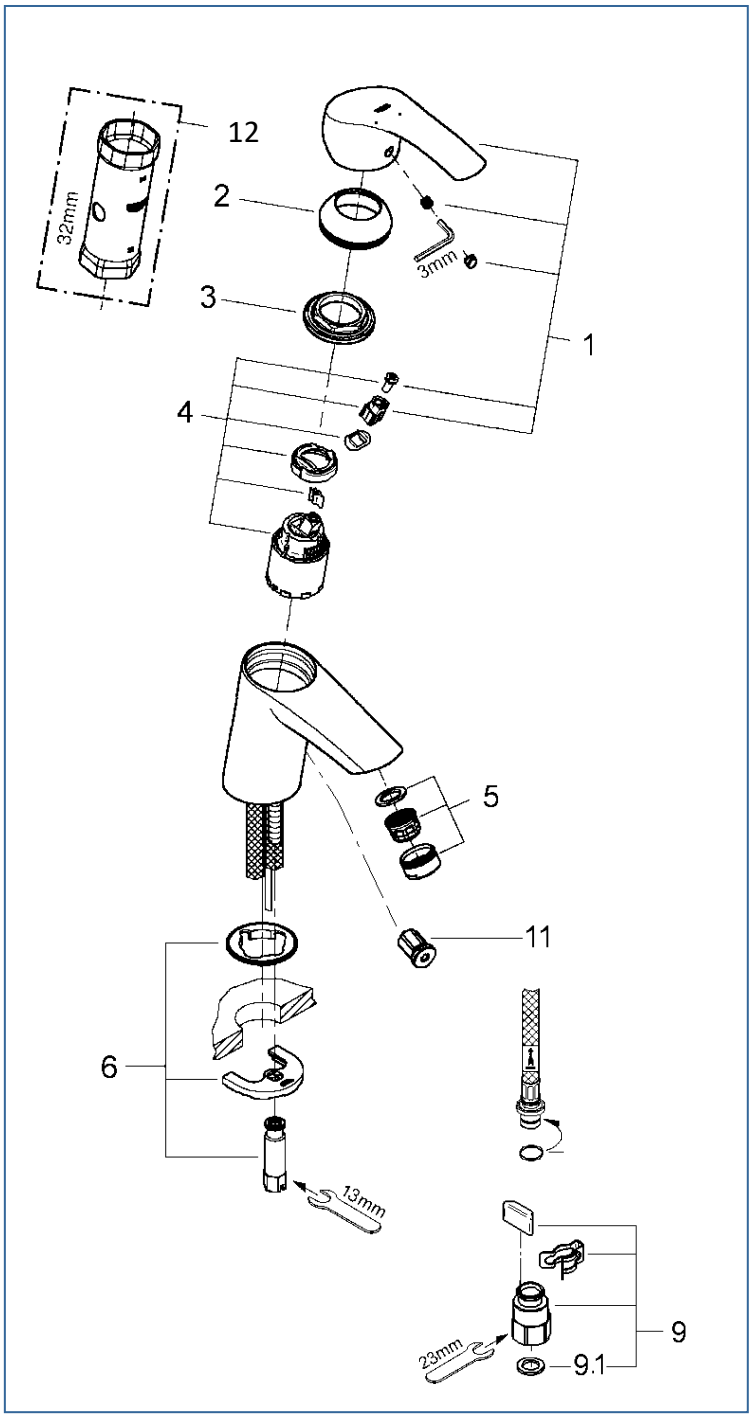

図番	名称	品番
1	ユーロスマート2015 レバー	46897000
2	TENSO 32004用化粧カバー	46492000
3	33254001用止ナット	46460000
4	ミンタ CS仕様用セラミックカートリッジ	JP619100
5	マウザー	48159000
6	20180用吐水本体締付セット	46671000
9	クイックソケット寒冷地(1組) AH-1879	JPK55000
9.1	1/2″スーパーパッキン	FP-01
11	寒冷地用水抜栓	設定なし
12	34213用サーモ工具	19332000

注1)※印は受注発注品となります。
2)ご発注時に品切れの部品は、ドイツ本国の在庫状況により受注後1～2ヶ月後の納入になる場合もあります。